CB MAGAZINE VOOR DE BENELUX

de CB'er

+ TRUCK·STOP

✱ TEST TS530S

✱ 100% QSL MET "PIETER BREDA"

✱ CB TECHNIEK

fl. 3.75
bfr. 60

jaargang 5, nummer 9 - 1981, verschijnt maandelijks.

Nieuwe 27mc artikelen van AVERA
postbus 6804 4802 HV BREDA TELEFOON 076-872242
LET OP!
NIEUW
QSL ALBUM
LOGBOEK
HOUDT 'M IN DE LUCHT
27 MC
HAPPY MIKE
NIEUW
QSL
Naast de bekende "houdt 'm in de lucht" serie gaat AVERA een nieuwe reeks 27 MC artikelen lanceren met het hierboven afgebeelde "Happy Mike" vignet.
ATTENTIE HANDELAREN!
VRAAG NAAR ONZE PRIJSLIJST
Alle AVERA artikelen zijn beschermd en vallen onder Copyright
VOOR NEDERLAND:
AVERA B.V.
POSTBUS 6804
4802 HV BREDA
TELEFOON: 076 - 130424
VOOR BELGIË
FUNK-SHOP Service
Paterstraat 164
2300 TURNHOUT
TEL 014/421914
vraag er naar bij uw handelaar!

JAPANSE TRANSISTORS EN IC's
UITSLUITEND VOOR DE HANDEL EN UIT VOORRAAD LEVERBAAR
AVERA
POSTBUS 6804 4802 HV BREDA
TELEFOON 076-130424

Attentie!
CLUB HOLLAND
TCH
stempels en stickers speciaal voor CLUBS
VRAAG VRIJBLIJVEND PRIJZEN EN FOLDERS
AVERA
postbus 6804 4802 HV BREDA
TELEFOON 076 - 130424

de CB-er

CB MAGAZINE VOOR DE BENELUX

"de CB-er" verschijnt sinds 1 februari 1979.
"de CB-er" verscheen voorheen als
CB INFORMATIE/TRUCKSTOP.

De uitgeefster van "de CB-er" neemt geen verantwoordelijkheid voor de advertenties en hun inhoud.
Alle ingezonden stukken, vertegenwoordigen de mening van de schrijver en niet van de redaktie.
De inhoud of een deel van "de CB-er" mag niet overgenomen worden dan na uitdrukkelijke schriftelijke toestemming van de uitgeefster.

Alle binnengekomen kopij, info, en stukken, (ook clubbulletins, fabrieksinformatie etc.) wordt beschouwd als kopij voor publicatie, gezonden als public relation of publiciteitsmateriaal.
Voor generlei publicatie wordt zonder schriftelijke afspraak een vergoeding gegeven.
Alle schema's, ontwerpen, constructies e.d. zijn strikt experimenteel. Voor fouten in de publicatie kunnen wij geen verantwoording nemen

Uitgeefster: **CB PRODUCTS**
Postbus 9538
4801 LM Breda
Tel.: 076-130424

Abonnementsprijs voor Nederland bedraagt *f*. 30,- per jaar.
Abonnementsprijs voor België bedraagt Bfr. 500 per jaar.
Betaling voor Nederland bij voorkeur per bank-giro inkasso. Voor België storting per bank of internationale postcheque.
Postgiro: 39 32 925
Bank: Algemene Bank Nederland
rek. no. 52.04.86.587

UIT DE INHOUD:

285 BREAK BREAK
286 CB TECHNIEK
292 CQ DX
295 TEKENINGEN PIETER BREDA
296 PRODUKTIERAPPORT KENWOOD
300 UIT DE POSTBUS
302 SHIT CAT
303 HAPPY MIKE CB QSL DX CLUB
304 ECBF
307 CB IN ENGELAND
308 100% QSL MET PIETER BREDA
310 QSL PAGINA
311 QSL-RUILHOEK
312 ZELFBOUW ANTENNESCHAKELAAR
313 RADIO ALLEGRO
315 NCKB NIEUWS
316 TRUCK CB COUNTRYMUZIEK
317 ABONNEE WERFACTIE

5-15% KORTING VOOR CBI-LEDEN.

Voor al Uw goedgekeurde 27 Mhz. apparatuur naar:

HARRY's DUMPHAL
in KAMPEN

Ambachtenstraat 21
Tel.: 05202-20788

Ook voor alle HMP communicatie. antennes kunt U bij ons terecht.

ONS NIEUW TELEFOONNUMMER:

076 - 130424

HAMMULTIMODE 4x160 ch
Van 26.515 tot 28.305, Am, FM, LSB, USB
10 Watt AM en 20 Watt SSB
De clarifier werkt bij RX en TX.
Makkelijker dan VFO, aansluiting voor frequentiecounter en rogerpiep. Output regelbaar van 1 tot 10 Watt.

½ golf antenne model DPA 11 VR	Fl. 115,-
Skylab, 7 dB	Fl. 75,-
K40 Mobielantenne	Fl. 99,-
Kabel 50 Ohm p/mtr	Fl. 0,40

vossen-jagers van Nederland:

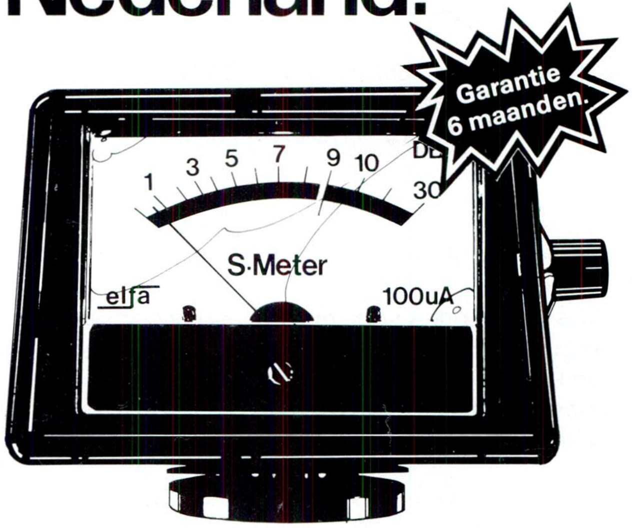

Haal meer meters uit de vossenjachtmeter van Aqua Nauta Communicatie.

Aqua Nauta Communicatie biedt u precisie en plezier bij de vossenjacht. Exclusief voor Nederland importeert zij de Elfa S-meter om uw ontvangstgevoeligheid te regelen op de vossenjacht. Een meter, die toepasbaar is op alle Marc CB apparatuur, goedgekeurd door de PTT.
De Elfa S-meter huist in een sierlijke en solide kast, aan de voorzijde voorzien van een degelijke doorzichtbare beschermkap. De gevoeligheid is aan de zijkant instelbaar, terwijl de ingebouwde verlichting ook 's nachts een onbelemmerd gebruik toestaat. De Elfa S-meter is eenvoudig te monteren aan zowel de achterzijde of voorzijde.
Naast de Nederlandse gebruiksaanwijzing biedt Aqua Nauta Communicatie 6 maanden garantie en een gevoelige konsumentenprijs.

Prijs f 85,– inkl. btw.
(klein model f 65,– inkl. btw)

Vraag ook uw CB handelaar.

AQUA NAUTA COMMUNICATIE B.V.
import-export communicatie-apparatuur
Voorstraat 77 - 79
3512 AL Utrecht
Tel.: 030 - 31 01 70 - 31 01 14

de CB-er

CB MAGAZINE VOOR DE BENELUX

Redactie:
Piet Evers
Johan Demes

Tekeningen:
Pieter Breda

Foto's:
o.a. Delta Viktor

Medewerkers en correspondenten:

Whiskey-38	Texel
Viktor	Zaandam
Donald	Beverwijk
Golf Alfa	Wezep
Delta Viktor	Bosschenhoofd
ALC	Oosterhout
Atlantic	Oosterhout
Redd Foxx	Reeuwijk

Verder komt dit blad tot stand met medewerking van vele stations die ons steeds weer voorzien van knipsels, tips en advies.

Druk:
drukkerij Helmer Reklame Breda.

Redactieadres:

"de CB-er"
Postbus 9538
4801 LM Breda
Nederland
Tel.: 076-130424

Advertenties:

Vraag vrijblijvend onze advertentietarievenfolder. Advertenties worden geplaatst en verzorgd in eigen beheer.
Voor ontwerp van Uw advertenties staat reklameburo "Anders" garant voor een goede advertentie.

"de CB-er" verschijnt maandelijks
In de maanden juli-augustus en december-januari verschijnt een gecombineerd nummer.

Abonnees van "de CB-er" worden gratis lid van de CBI, de CB Informatie Club. Als lid krijgt men een lidkaart met CBI-callnummer.

"de CB-er" is het clubblad van:
- Radio Hobby Club Kampen eo.
- De Polderecho, Nagele (N.o.P.)
- CB Informatie Club

©COPYRIGHT cb products

Hallo allemaal, hier zijn we weer na een welverdiende vakantie. Dat zal een ieder wel voor zich zelf vinden. Op het gebied van de CB zijn niet veel verdienstelijke dingen te vertellen, wat de MARC betreft tenminste.
--Er zijn door de RCD in Groningen inmiddels "ontwerp-technische eisen" gemaakt voor de nieuwe MARC apparatuur die 40 kanalen en 2 Watt gaat worden. Enkele fabrikanten hebben inmiddels een type aangeboden ter goedkeuring. Hoe dat mogelijk is ????
Ja, dat weten wij ook niet. Er zijn nog geen definitieve eisen bekend, maar er zijn al wel apparaten aangeboden. Een vreemde gang van zaken, het lijkt alsof de PTT op een omgebouwd apparaat wacht en aan de hand daarvan de nieuwe technische eisen bekend maakt.
Een uiterst vreemde gang van zaken, maar ja, wie doet er iets aan.
Net voor het ter perse gaan kwamen die bewuste voorlopige eisen binnen. In het komende nummer zullen we ze publiceren. Op het eerste gezicht geen schokkende nieuwe feiten, maar er kunnen natuurlijk adders onder het gras zitten. Houdt de volgende CB-er dus in de gaten
Mijn persoonlijke verwachting dat het hele 40 kanalen plan niet door zou kunnen gaan, lijkt gelukkig niet bewaarheid te worden. Of we dit jaar nog met een 40 kanalen 2 Watt bakkie kunnen werken (echt legaal) weet ik echter niet. Er moeten nog definitieve eisen komen, ze moeten nog goedgekeurd worden etc., maar ..... als de PTT aan een fabrikant laat weten dat zijn bakkies wel goedgekeurd worden op grond van de voorlopige eisen dan is er weer een puinhoop bij in de rij van MARC-bergen. Want die goede importeur komt dus direct met 49 kanalen en 2 Watt, echte goedgekeurde apparatuur op de markt, terwijl de definitieve eisen misschien nog helemaal niet goedgekeurd zijn.
Heel Nederland die weet wat CB is roept, dat door de nieuwe technische eisen de "ontvangereisen" verbeterd worden. Goed verbeterd zelfs. Ik blijf het echter vreemd vinden als ik van de RCD hoor dat de prints van de 22 kanalen sets hoogstwaarschijnlijk wel aan de nieuwe eisen qua ontvanger zullen voldoen. Zoveel schijnt er dan ook niet te verbeteren te zijn, of stonden die dingen gewoon niet goed afgesteld.
Wie zal het weten ???? (de Japanse fabrikant).

Cheerio Piet Evers.

CB TECHNIEK

STRATIS KARAMANOLIS

DE COLLPITTS-OSCILLATOR

Eén van de in de CB-techniek vaak toegepaste oscillator-typen is de Collpitts-oscillator. Afbeelding 13 toont het principeschema van een vrijlopende Collpitts-oscillator.

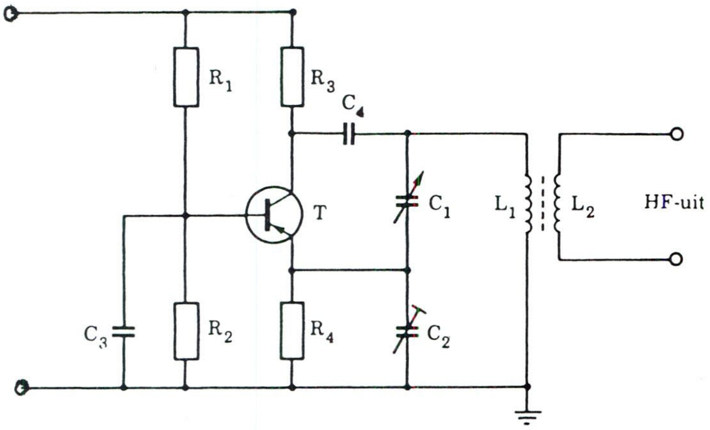

Hierin is de resonantiekring C1/C2/L1 via de condensator C4 op de collector van de in gemeenschappelijke basisschakeling werkende transistor T aangesloten. De condensator C3 legt de basis HF-matig aan massa. De voor het opwekken van de resonantie noodzakelijke, terugkoppelspanning wordt aan de emitter, via de capacitieve spanningsdeler C1/C2 toegevoerd. De weerstanden R1/R2/R4 zorgen voor de instelling van het werkpunt van de transistor.

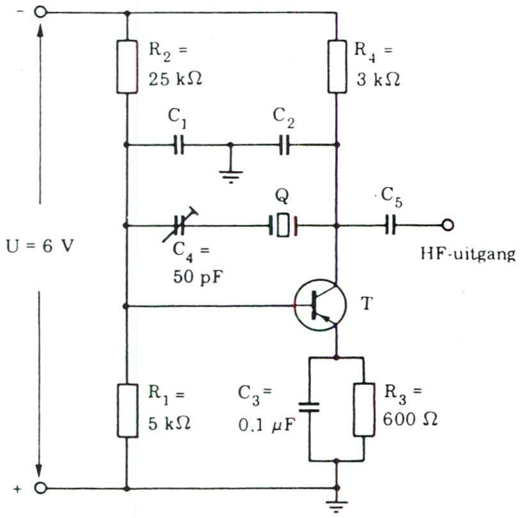

Afb. 14: Schema van een Collpitts-kristaloscillator

Via de weerstand R3 wordt de collectorspanning toegevoerd. De HF-energie wordt via de spoel L2 afgenomen. De resonantiefrequentie kan met behulp van de afstemcondensator C1 en - hoewel slechts beperkt - met de trimcondensator C2 worden ingesteld.
Het principeschema van een Collpitts-kristaloscillator wordt in afbeelding 14 getoond. Het kristal Q zorgt voor de induktiviteit van de parallel-resonantiekring en de condensatoren C1/C2/C4 voor de benodigde capaciteit.
De trimcondensator C4 heeft dezelfde functie als de condensator Cp in afbeelding 12. Hierdoor is het mogelijk de resonantiefrequentie in geringe mate (met ongeveer 1%) te variëren.
De condensatoren C1/C2 zorgen ook hier voor de benodigde spanningsdeler. De overige componenten van de oscillator komen overeen met die in de schakeling van afbeelding 13.
Het HF-vermogen wordt hier echter niet induktief, maar capacitief via de condensator Cs afgetakt.
Afbeelding 15 toont het schema van een Collpitts-oscillatortype, zoals hij in een 6-kanaals CB-apparaat wordt toegepast. Inplaats van één kristal kunnen hier zes kristallen - één kristal per kanaal - door een schakelaar (S) met de basis van de transistor T doorverbonden worden. Het HF-vermogen wordt via de spoel L2 afgenomen.
De overige componenten in deze schakeling komen overeen met de componenten in de voorgaande schema's.

DE PIERCE-OSCILLATOR

Naast de Collpitts-oscillator vindt in de CB-techniek vooral de Pierce-oscillator brede toepassing. Het principeschema staat in afbeelding 16.

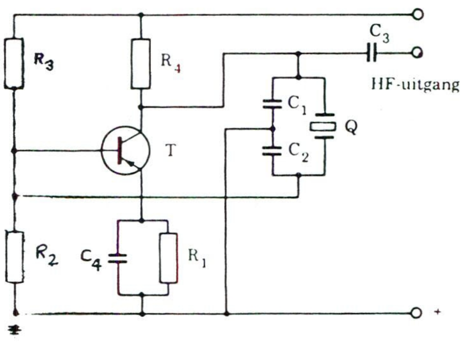

Afb 16: Principeschema van een Pierce-oscillator

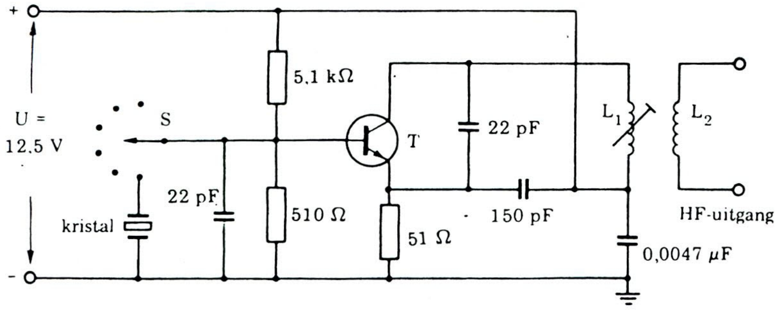

Afb. 15: Voorbeeld van een Collpitts-oscillator, zoals hij in een CB-apparaat wordt toegepast

De resonantiekring wordt hier voorgesteld door het kristal Q, waaraan de, in serie geschakelde, condensatoren C1/C2 parallel staan.
Het gemeenschappelijke punt van deze condensatoren ligt aan massa. De terugkoppelspanning wordt aan het koude eind afgetakt en aan de basis van de transistor toegevoerd. De emitter ligt HF-matig aan massa. De transistor werkt derhalve in een gemeenschappelijke-emitter-schakeling.
Ook hier zorgen de weerstanden R1/R2/R3 voor de instelling van het werkpunt van de transistor. Via de weerstand R4 wordt capacitief via de condensator afgetakt. In CB-communicatie-apparatuur komt men op uiteenlopende wijze gemodificeerde versies van kristaloscillatoren tegen.
Hun exacte identificatie is een belangrijke voorwaarde voor het succesvol foutzoeken bij defecte apparatuur.

FREQUENTIESYNTHESE

Vroeger werd CB-apparatuur gebruikt, waarin stabiele vrijlopende oscillatoren voor de frequentieopwekking toegepast werden.
Dit principe vindt men tegenwoordig slechts nog bij CB-apparatuur in de kinderspeelgoedsector. In de huidige generatie van CB-apparatuur worden uitsluitend kristaloscillatoren toegepast. In dit soort apparatuur zijn voor elk aanwezig kanaal twee kristallen - één voor het ontvangst - en één voor het zendgedeelte nodig. CB-apparatuur met 23 of 40 kanalen zouden daarom 46 resp. 80 kristallen voor de frequentieopwekking nodig hebben. Een dergelijk groot aantal kristallen is echter economisch niet meer te verantwoorden.

Om het aantal benodigde kristallen naar een minimum terug te brengen, wordt in toenemende mate de techniek van frequentiesynthese toegepast, die in de commerciële communicatie - en meettechniek al geruime tijd bekend en met succes beproefd is.

Het principe van frequentiesynthese berust op het mengen van twee of meer frequenties, waardoor vier of meer frequenties ontstaan. Ter verduidelijking beschouwen wij het schema van afbeelding 17.
Twee oscillatoren (A en B) wekken twee vaste frequenties fa = 12 MHz en fb = 5 MHz op, die naar een mengtrap gevoerd worden. Aan de uitgang van deze trap staan vier frequenties ter beschikking en wel:

f1 = 12 MHZ f3 = fa + fb = 17 MHz
f2 = 5 MHz f4 = fa - fb = 7 MHz

Gebruikt men nu meer ingangsfrequenties, dan ontstaan aan de uitgang van de mengtrap natuurlijk ook meer frequentieprodukten.
De schakeling van afbeelding 18 maakt duidelijk, dat met een combinatie van drie oscillatoren met in totaal elf vaste frequenties en twee mengtrappen, alle benodigde frequenties voor de 23 kanalen van een CB-apparatuur kunnen worden opgewekt.
Hierbij enige voorbeelden:
Laten we aannemen dat we met de schakelaar S1 het kristal X6 (f = 11.000 MHz) en met de schakelaar S2 het kristal X2 (f = 8,635 MHz) kiezen.
Aan de uitgang van de mengtrap A ontstaan in dit geval de volgende frequenties:

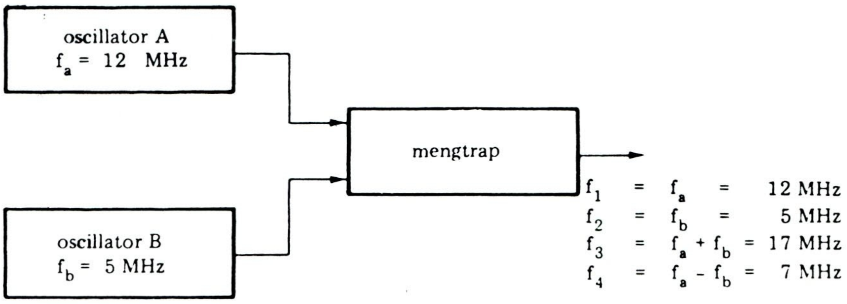

Afb. 17: Principe van frequentiesynthese

f1 = 11.000 MHz		f3 = 19,635 MHz	
f2 = 8,635		f4 = 2,365 MHz	

Deze vier frequenties voeden vervolgens de mengtrap B, die tegelijkertijd het signaal van de 7,5 MHz-oscillator toegevoerd krijgt. Aan de uitgang van deze mengtrap staan nu de volgende dertien frequenties ter beschikking:

f1	=	11.000 MHz
f2	=	8.635 MHz
f3 = f1 4 f2	=	19.635 MHz
f4 = f1 - f2	=	2.365 MHz
f5	=	7.500 MHz
f6 = f1 + f2	=	18.500 MHz
f7 = f1 - f5	=	3.500 MHz
f8 = f2 + f5	=	16.135 MHz
f9 = f2 - f5	=	1.135 MHz
f10 = f3 + f5	=	27.135 MHz
f11 = f3 - f5	=	12.135 MHz
f12 = f4 + f5	=	9.865 MHz
f13 = f4 - f5	=	5.135 MHz

Van deze frequenties ligt de frequentie f10 = f3 + f5 in het 27 MHz-bereik. Met behulp van een bandfilter kan deze frequentie gemakkelijk van de overigen gescheiden worden. Hij komt overeen met kanaal 15 in de CB. communicatieband (zie tabel 6).
Uit het voorgaande blijkt, dat door overeenkomende combinaties van de kristalfrequenties X1 tot X11, alle frequenties van de 23 kanalen opgewekt kunnen worden. De combinatie van de kristalfrequenties X4, X7 en X11 b.v. geeft een frequentie van 27.065 MHz en dit is kanaal 9 in de CB-band.

De combinatie van de frequenties X4, X9 en X11 heeft een frequentie van 26.965 MHz tot gevolg, overeenkomend met kanaal 1.
Het combineren van de frequenties X2, X7 en X11 wekt een frequentie van 27,085 MHz op, d.w.z. kanaal 11, enzovoort.
Op dezelfde manier zoals frequentiesynthese voor het opwekken van zendfrequenties wordt toegepast, wordt dit principe ook voor het ontvangstgedeelte gebruikt.
Afbeelding 19 toont het principeschema. Aan de ontvangstzijde is nog een mengtrap noodzakelijk. In de mengtrap A worden op dezelfde manier als in de schakeling van afbeelding 18, met behulp van twee oscillatoren de verschillende frequenties opgewekt. Aan de uitgang van deze mengtrap ontstaat ondermeer een signaal in het frequentiebereik van 19,5 MHz, dat met behulp van een bandfilter van de overige signalen gescheiden wordt.
Dit signaal wordt aan de mengtrap B toegevoerd, die tegelijkertijd met een ontvangen signaal uit het 27 MHz bereik gevoed wordt, zodat aan de uitgang altijd een signaal met de vaste frequentie van 7,5 MHz ter beschikking staat.
Dit signaal voedt uiteindelijk de mengtrap C, die tegelijkertijd een signaal van 7,955 MHz toegevoerd krijgt. Aan de uitgang van deze mengtrap verschijnt het middenfrequentiesignaal van 455 KHz. Dit signaal wordt in de hieropvolgende MF-trap versterkt.
Ter verduidelijking het volgende voorbeeld:
Wordt de mengtrap A met de frequenties 9,615 MHz, en 10,950 MHz gevoed (Afb. 18: kristal X4 en X7), dan verschijnt aan de uitgang van deze mengtrap ondermeer de frequentie 19.565 MHz. Deze frequentie is nu geschikt om kanaal 9 te ontvangen. De frequentie van kanaal 9 bedraagt 27,065 MHz.

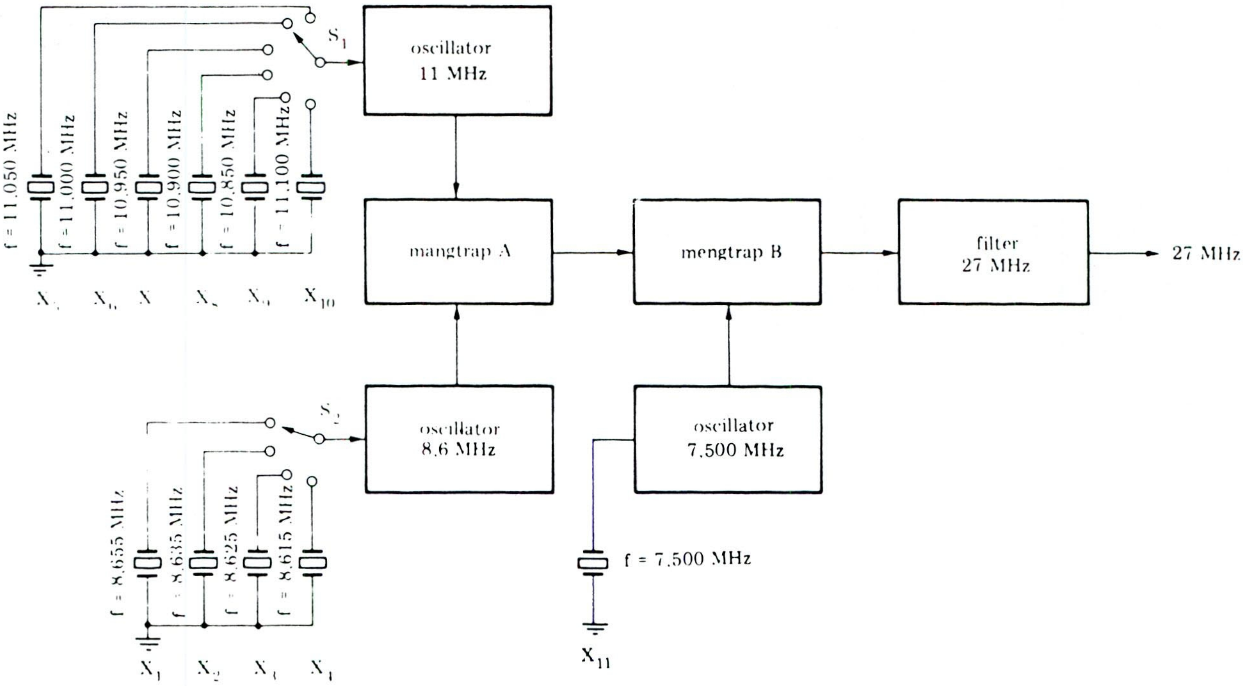

Afb. 18: Principeschema van frequentiesynthese voor het opwekken van 23 frequenties voor de CB-kanalen 1 tot 23

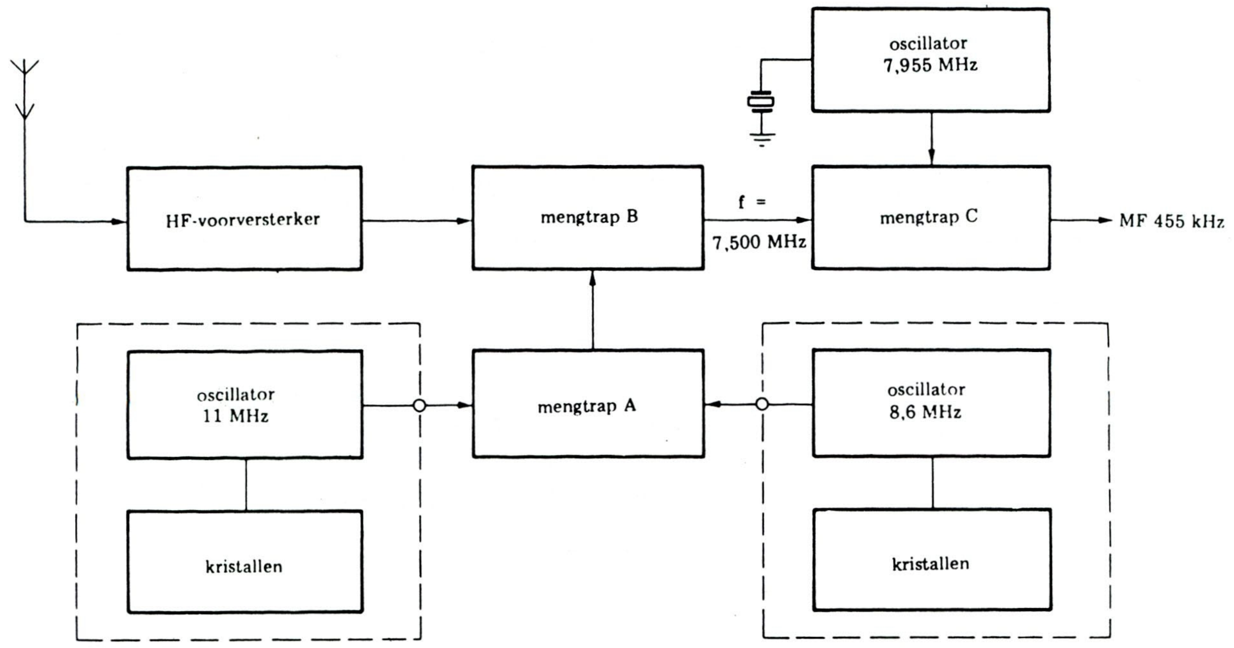

Afb. 19: Principeschema van frequentiesynthese voor het ontvangstgedeelte van een 23 kanalen CB-apparaat

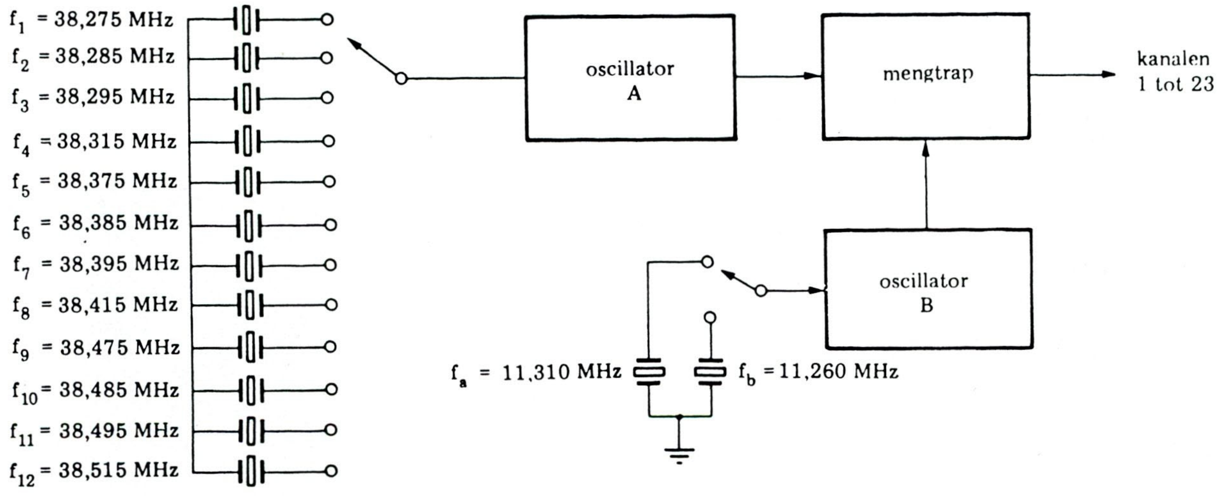

Afb. 20: Frequentiesynthese voor de zender van een 23 kanalen CB-apparaat. Door toepassing van een mengtrap en twee oscillatoren met twaalf, resp. twee kristallen kunnen de frequenties voor alle 23 kanalen worden opgewekt.

Het verschil tussen de frequentie van kanaal 9 en de, aan de uitgang van de mengtrap A aanwezige frequentie, bedraagt 7,5 MHz. Deze frequentie geeft, met de frequentie 7,955 MHz, de midden frequentie van 455 KHz. Op dezelfde manier kunnen alle 23 kanalen van de CB-band ontvangen worden.
De afbeelding 20 en 21 tonen aan de hand van verdere voorbeelden, hoe met behulp van 14 kristallen de frequenties van alle 23 kanalen van zowel het zend- als het ontvangstgedeelte van een CB-apparaat opgewekt kunnen worden,

De frequentiesynthese maakt dus een vermindering van het aantal benodigde kristallen van 2 x 43 = 46 naar slechts 14 mogelijk. Daar echter, ook bij toepassing van frequentiesynthese, nog steeds een relatief groot aantal kristallen voor het opwekken van de benodigde frequenties nodig zijn, wint in de moderne CB-techniek de zogenaamde PLL-synthesizer (PLL Phase Lock Loop) steeds meer terrein.
Deze synthesizer maakt het mogelijk met slechts één kristal een willekeurig aantal frequenties op te wekken. De werkingswijze van zo' n synthesizer wordt in

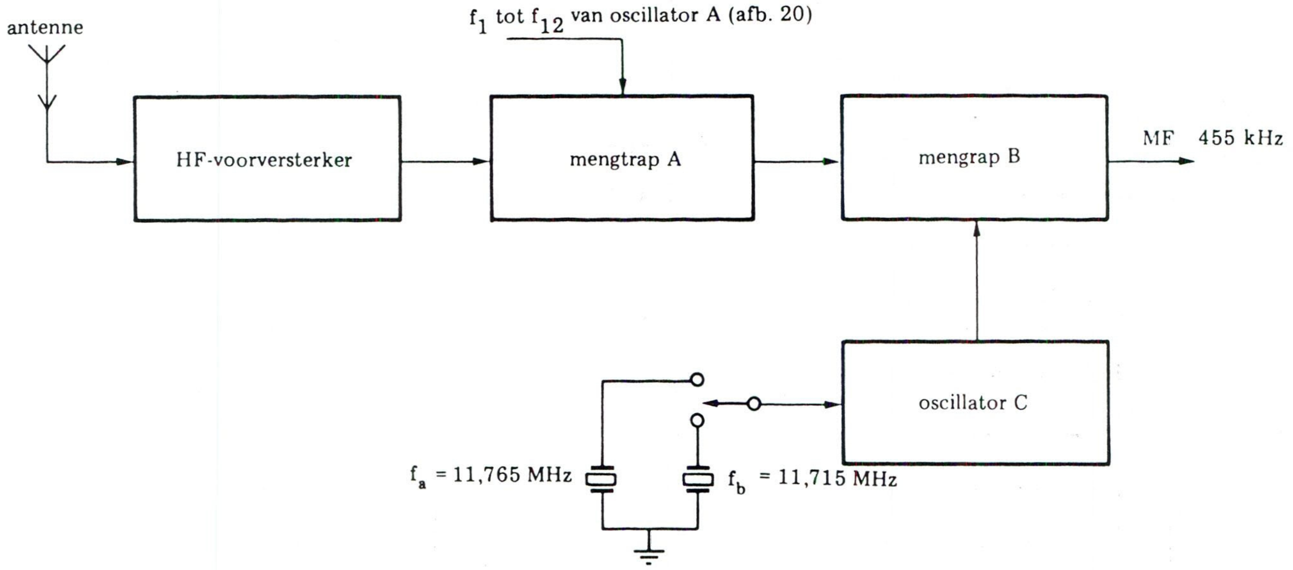

Afb. 21: Frequentiesynthese voor het ontvangstgedeelte van een 23 kanalen CB-apparaat. Door gebruik te maken van oscillator A (afb. 20) en oscillator C kan uit alle 23 kanalen het MF-signaal verkregen worden.

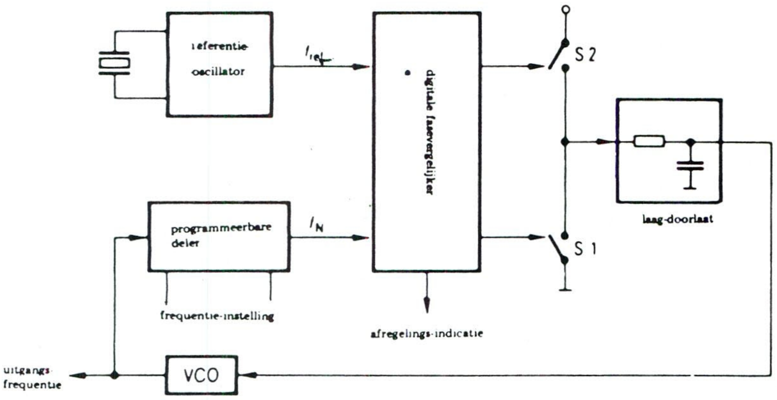

Afb. 22: Principe van frequentiesynthese door het toepassen van één enkel kristal

afbeelding 22 getoond. Hierin wordt de frequentie van een spanningsgestuurde oscillator VCO (Voltage Controlled Oscillator) in een programmeerbare deler gedeeld en in een digitale frequentie- en fasevergelijker met een stabiele referentiefrequentie vergeleken. Afhankelijk van het resultaat wordt de stuursspanning voor de VCO door het tijdelijk sluiten van één van de schakelaars S1 en S2 gecorrigeerd.

Is de schakeling in evenwicht dan blijft de stuursspanning constant en de spanningsgestuurde oscillator resoneert exact met de N-voudige referentiefrequentie. Door het variëren van de factor N van de programmeerbare deler kan de uitgangsfrequentie in veelvouden van de referentiefrequentie ingesteld worden.

Stratis Karamanolis werd in 1934 op het eiland Lesbos in Griekenland geboren. Hij studeerde elektrotechniek in Athene en legde in 1957 met goed gevolg het eindexamen af. Op weg naar Londen onderbrak hij zijn reis in München waar hij sedertdien woont. Na vier jaar in de elektrotechnische-industrie (Rohde en Schwarz) werkzaam geweest te zijn, werkte hij tot 1978 in de lucht- en ruimtevaarttechniek (MBB).

De succesvolle auteur Karamanolis is sedert 1979 een zelfstandige schrijver en uitgever tegelijk. Zijn boeken bereikten in W-Duitsland binnen 3 jaar een totaaloplage van meer dan 300 000 exemplaren.

Van dezelfde auteur verschenen ook boeken in de engelse en griekse taal.

Ham International in Nederland....
Een nieuwe aktiviteit van Aqua Nauta Communicatie.

Puma — **ƒ 529,-**
120 AM-FM
(alleen voor export)

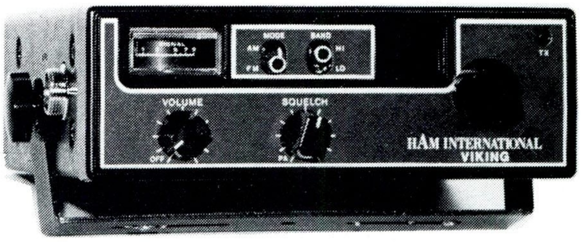

Viking — **ƒ 369,-**
80 AM-FM
(alleen voor export)

Explorer ptt marc — **ƒ 269,-**

Jumbo basis — **ƒ 1269,-**
120 AM-FM-SSB
(alleen voor export)

Concorde II — **ƒ 829,-**
120 AM-FM-SSB-CW
(alleen voor export)

Multimode II — **ƒ 719,-**
120 AM-FM-SSB
(alleen voor export)

Vraag uw marc/27 mc dealer naar Ham International apparatuur.

Ham International Nederland is een verkoopafdeling van
AQUA NAUTA COMMUNICATIE B.V.
Voorstraat 77 - 79
3512 AL Utrecht
Tel.: 030 - 31 01 70 - 31 01 14

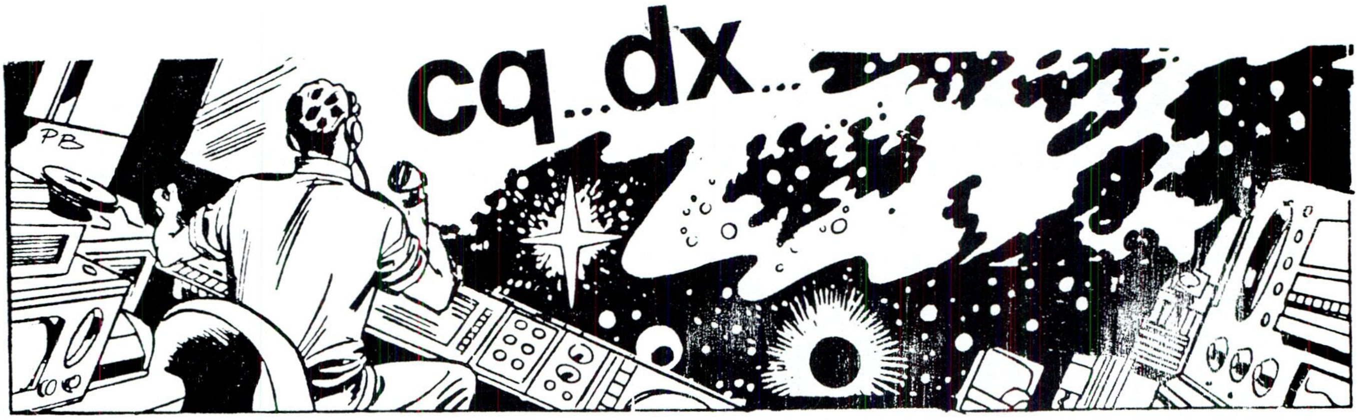

CQ DX wordt geschreven door onze redactie-medewerker JOHAN DEMES. Voor correspondentie over de rubriek kan men schrijven aan "de CB-er", Postbus 9538, 4801 LM Breda. Doordat er tussen de datum van verschijning en de laatste dag voor kopij inleveren een redelijk grote termijn ligt kunt U nieuws voor de CQ DX rubriek ook rechtstreeks zenden aan:
"de CB-er" t.a.v. Johan Demes,
De Woudhorne 20, 9101 DE Dokkum.

CB IN ENGELAND

Na lange tijd van wachten en onzekerheid is nu eindelijk het Engelse Home Office met een aanbeveling gekomen voor het legaliseren van de 900 en 27 MHz. Echter, de specificaties zijn totaal anders dan verwacht! De eerste aanbeveling is gebaseerd op een frequentie van 934 MHz en biedt slechts 20 kanalen met een tussenruimte van maar liefst 50 KHz. Daardoor loopt het beschikbare frequentiegebied tussen 934.025 en 934.975 MHz, een gebied dat hoogst waarschijnlijk alleen door Engeland gebruikt zal worden, aangezien andere landen de frequentie tussen 928 en 930 MHz aanbevelen. En ook het aantal kanalen stemt totaal niet overeen met het aantal dat andere landen willen gaan bieden, namelijk 80 tot 100!
Nog een vreemd iets is de aanbeveling voor het gebruik, ofwel het te gebruiken vermogen. The Home Office vindt een input van 8 watt voldoende, want - zo zegt men - door het gebruik van antennes met een bepaalde versterkingsfactor (gain) kan het effectief uitgestraalde vermogen (ERP) verhoogd worden, maar dan wel tot het maksimum van 25 Watt ERP. De oplettende lezer heeft het addertje onder het gras al snel ontdekt: de input power mag maksimaal 8 Watt bedragen. Gemiddeld genomen komt dat neer op circa 4 watt output, afhankelijk van de gebruikte apparatuur. Een simpel rekensommetje leert ons dat die 4 Watt met een factor van minstens 6 moet worden vermenigvuldigd om een ERP van 25 Watt te bereiken. Dat wil zeggen dat een antenne met een versterkingsfactor van zo'n 8 dB moet worden gebruikt. En juist bij die hoge frequentie zal dat problemen gaan geven, doordat de konstruktie van de antenne erg ingewikkeld is (vooraf gegaan door een moeizame ontwikkeling), iets wat weer in de prijs tot uiting zal komen. Daarnaast kan een gain van 8 dB tot nu toe alleen nog maar bij richtantennes behaald worden.
Tenslotte houdt Engeland het op Amplitude Modulatie, terwijl andere landen hun aandacht juist op Frequentie Modulatie richten. Een schrale troost is echter dat het hier een aanbeveling betreft en dat er nog niets definitief beslist is.
Voor wat de 27 MHz betreft liggen de zaken er iets anders voor. Ook hier betreft het een aanbeveling, maar het is nu al voor 99% zeker dat de Engelse PTT zich aan haar eigen aanbeveling zal houden. In dat geval krijgt Engeland in het najaar van 1981 40 kanalen CB. Maar ook hier wijkt men totaal van de Amerikaanse of Europese normen af: het frequentiegebied bijvoorbeeld loopt van 27.60125 tot 27.99125 MHz! Allereerst komen die frequenties overeen met wat wij 'tussenkanelen' noemen; de Amerikaanse standaard geeft bijvoorbeeld 27.595 en 27.605 MHz aan en het Engelse kanaal 1 ligt daat nagenoeg tussen in!? Het voordeel voor de gebruiker is dat hij geen last zal hebben van buitenlandse stations. Het grootste nadeel is echter dat Engeland geheel achter blijft bij de Europese standarisatie, die juist nu op gang begint te komen.

Het toegestane vermogen ligt op twee watt, maar ook hier hanteren de Engelsen vreemde normen: bezitters van een antenne die meer dan 10 meter boven de grond geplaatst is moeten hun output met 10 dB reduceren door middel van een verzwakker. Maar verzwakkers zijn net zo gemakkelijk te installeren als te verwijderen, zodat slechts een enkeling deze regeling zal toepassen.
Nog een doorn in het oog van de Engelse CB-ers is de toegewezen frequentie modulatie. Het gros van de 'breakers' blijft namelijk voorstander van amplitude modulatie, om wat voor redenen dan ook.
Opvallend is dat de verkoop van illegale apparatuur in Engeland momenteel een hoogtepunt doormaakt. Waarschijnlijk met het legaliseren van een gedeelte van de 11 meter band in het vooruitzicht schieten de 'CB-Shops' en 'CB-Centres' werkelijk als paddestoelen uit de grond. En ook de verkoop van accessoires en aanverwante CB artikelen (boeken, stickers, shirts, badges enz...) loopt als een trein. En de - tot nog toe weinig uitgebrachte - landelijke CB-bladen staan boordevol met advertenties van winkels, particulieren en bedrijven die zich geheel op de nieuwe markt zijn gaan werpen. Tot slot worden maandelijks enkele tientallen nieuwe clubs en clubjes van enthousiaste 'breakers' opgericht; de interesse in CB is overweldigend bij een zeer breed publiek.
Al met al zal in Engeland een uiterst vreemde, legale CB situatie ontstaan:
geen enkel ander land gebruikt (legaal) dezelfde frequenties, een eventuele uitbreiding van het aantal kanalen in de toekomst is alleen 'naar beneden toe' mogelijk, ombouw van bestaande apparatuur is niet mogelijk en het meenemen/gebruiken van legale Engelse apparatuur naar een ander land is volstrekt onmogelijk. Persoonlijk heb ik voor dit systeem maar één woord over: rubbish. Maar ja, wat wil je; de Engelsen hebben rechts en links toch ook al verwisseld!?

CB IN IERLAND

In de Ierse nationale krant "Irish Independent" van de eerste juli was onderstaand (vertaald) artikel te lezen:

'GOOD BUDDIES' winnen strijd om de ether
door Gerald Mulligan
De 'Good Buddies' hebben de inmiddels twee jaar durende strijd om de CB-ether gewonnen met de verklaring dat hun apparatuur is gelegaliseerd.
Maar de naar schatting 60.000 CB-ers in Ierland moeten jaarlijks een bedrag van £ 15,- (ruim 60 gulden) voor de licentie betalen en dat is iets wat niemand had verwacht.
De Minister van Communicatie, Mr. Albert Reynolds kwam gisteravond met het grote nieuws dat de nieuwe regeling het gebruik van zowel frequentie als amplitude modulatie toelaat. "Ik ben de koning te rijk hiermee. Dit is een grote overwinning voor de CB Council of Ireland, volgend op een campagne van meer dan twee jaren", zei de voorzitter van de council, Mr. Egan afgelopen nacht. De legalisatie van uitzendingen met amplitude modulatie, welke een bereik hebben van zo'n 15 km, tezamen met de reikwijdte van frequentie modulatie van 2 km (red.???) geeft ons een grote voorsprong op andere landen. Het geeft de gebruikers ook de mogelijkheid hun bestaande apparatuur te blijven gebruiken, zodat het aanschaffen van apparatuur die tussen de 100 en 600 gulden kost nu niet meer nodig is.
"De recente legalisatie in Engeland betreft alleen het gebruik van FM. Ik denk dat wij het enige land buiten de USA en Canada zijn die het gebruik van twee soorten modulatie heeft toegestaan", zei Mr. Reidy, woordvoerder van de National CB Council of Ireland.
De nieuwe regeling voor AM en FM apparatuur is voor een termijn van twee jaar van kracht, waarna de situatie opnieuw zal worden bekeken. De licentie van £ 15,- is vermoedelijk ingesteld om een verdere discussie tussen de gebruikers en The Department of Posts and Telegraphs op gang te brengen, want zoals bekend werd een prijs van circa £ 2.50 verwacht.
Maar de te maken kosten om een 'air breker' te worden staan de enthousiastelingen niet in de weg. "Er zal een grote toename te verwachten zijn in het aantal gebruikers van CB naar aanleiding van dit besluit", zei Mr. Reidy.
De voorzitter van The National Council, Mr. Egan feliciteerde de aftredende minister Reynolds met zijn besluit.

De berichtgeving omtrent de nieuwe situaties in zowel Engeland als Ierland is erg verwarrend. Daar-

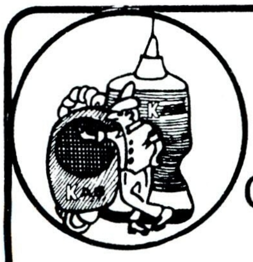
KERNOW
AUDIO & SOUND
C.B. Specialists
81, Mina Rd,
St.Werburghs
Bristol 541254

The West's leading wholesale & retail distributors offer Large stocks of:-
Over 50 types of Mobile Antennas, 30 types of Base Antennas, Mikes, Slide Rules, Burners, Preamps and other accessories too numerous to mention
FREE DELIVERY ARRANGED IN WEST

naast schijnt men ook in Ierland nog steeds te geloven, dat FM zo vele malen slechter zou zijn dan AM (voor wat betreft de reikwijdte), terwijl de ervaring anders geleerd heeft. Indien de berichten over de legalisatie duidelijker worden zal ik dat laten weten.

DX OVERZICHT EN VERWACHTING

De afgelopen maanden waren voor het echte DX-werk minder geschikt dan was verwacht. Het was vooral de Europese DX die de 11 meter band bevolkte, met name landen als Spanje, Italië, Ierland, Engeland en Skandinavië. Een enkele keer gelukte het Midden Europese landen in ons land door te dringen, zoals Oostenrijk, Zwitserland en Zuid Duitsland. Toch viel het werken vaak tegen door de overbezetting van de frequenties. Nederlanders die in het zuiden van Europa op vakantie waren hebben hier vooral veel last van ondervonden, hoewel velen toch nog leuke verbindingen met het thuisland hebben kunnen leggen. De komende maanden zullen weinig grote veranderingen met zich mee brengen. Het is voornamelijk de Midden Europese skip die bestaan blijft, met af en toe openingen naar Skandinavië, Engeland en Ierland. De openingen naar de USA, Canada en Zuid Amerika, evenals de openingen richting Zuid-Afrika zullen nog verder verslechteren als gevolg van de sterk veranderde atmosfeer. Voor velen is dit kennelijk een vervelende zaak getuige het toenemend aantal lokale gesprekken op de DX-frequenties. Hopelijk kunnen we tegen het einde van het jaar nog enkele leuke openingen naar het westen verwachten, hoewel de kansen wel erg klein worden!

73s Johan Demes

ZENDAMATEURS, RADIO-PIRATEN, GELUIDSFREAKEN EN VERZAMELAARS

OPGELET !

****

BESTEL NU JE

GOLDEN OLDIES

PER POST

****

STUUR EEN ENVELOPPE OF BRIEFKAART ONDER KENMERK „CB" NAAR ONDERSTAAND ADRES.

BELLEN KAN OOK 043-12117

disco de man bv

MUNTSTRAAT 20 - 6211 EJ MAASTRICHT

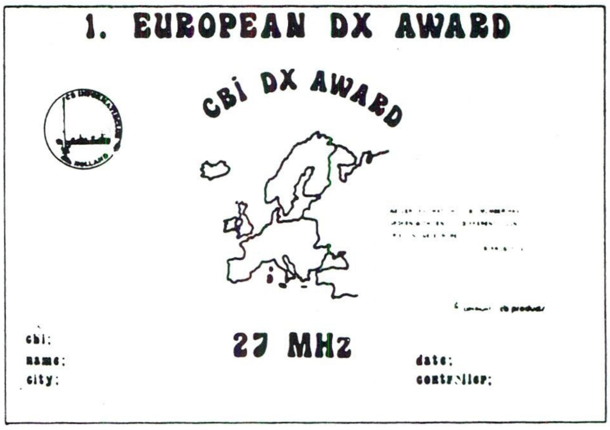

Speciaal voor de DX-ers onder de CB-ers geeft CBI twee certificaten uit. Het zijn een "1. (first) en 2. (second) European DX Award".

1. EUROPEAN DX AWARD

Om in het bezit te komen van dit certificaat dient U met 10 (tien) landen IN Europa gewerkt te hebben.

Deze QSO's dienen bevestigd te zijn door een goed ingevulde QSL.

2. EUROPEAN DX AWARD

Dit certificaat kunt U bemachtigen als U 5 landen in Europa gewerkt hebt. Ook hier geldt dat U QSL-kaarten moet overleggen die goed ingevuld zijn.

U kunt in het bezit komen van een Award door als volgt te handelen:

- stuur het vereiste aantal kaarten, als bewijs van de QSO, op aan het onderstaande adres. Dus voor de 'first' tien stuks en voor de 'second' vijf exemplaren.
- De QSL's moeten aan één station gericht zijn, U dus.
  Ze dienen goed ingevuld te zijn en de nodige gegevens als datum, tijd, signaal, frequentie, modulatiemethode ed. te bevatten.
  Enkel frequenties in de 26 tot 28 Mc gelden.
- Stuur ook een QSL van Uw eigen station mee.
- Vermeld op een apart briefje je naam, adres, CBI-nummer en telefoonnummer. Zonder deze gegevens kan geen Award gezonden worden. De gegevens worden strikt vertrouwelijk gebruikt en nooit vrijgegeven an derden.
- De kosten van een Award bedragen Fl. 10,-.
  Stuur Fl. 10,- of een betaalkaart cq cheque, of dit bedrag aan postzegels in de enveloppe bij Uw QSL-kaarten op.
- Stuur het pakje, goed verpakt per aangetekende post aan: CB DX AWARDS
  p/a De Woudhorne 20
  9101 DE Dokkum
  Nederland.

Na twee à drie weken krijgt U dan Uw eigen DX Award thuis gezonden. Dit Award is iets unieks en heeft voor eenDX-er grote waarde. U kunt hem inlijsten en ophangen of bijvoorbeld in Uw logboek bewaren.

Met het Award worden ok de QSL-kaarten weer retour gezonden.

Professionele Tagra richtantennes.

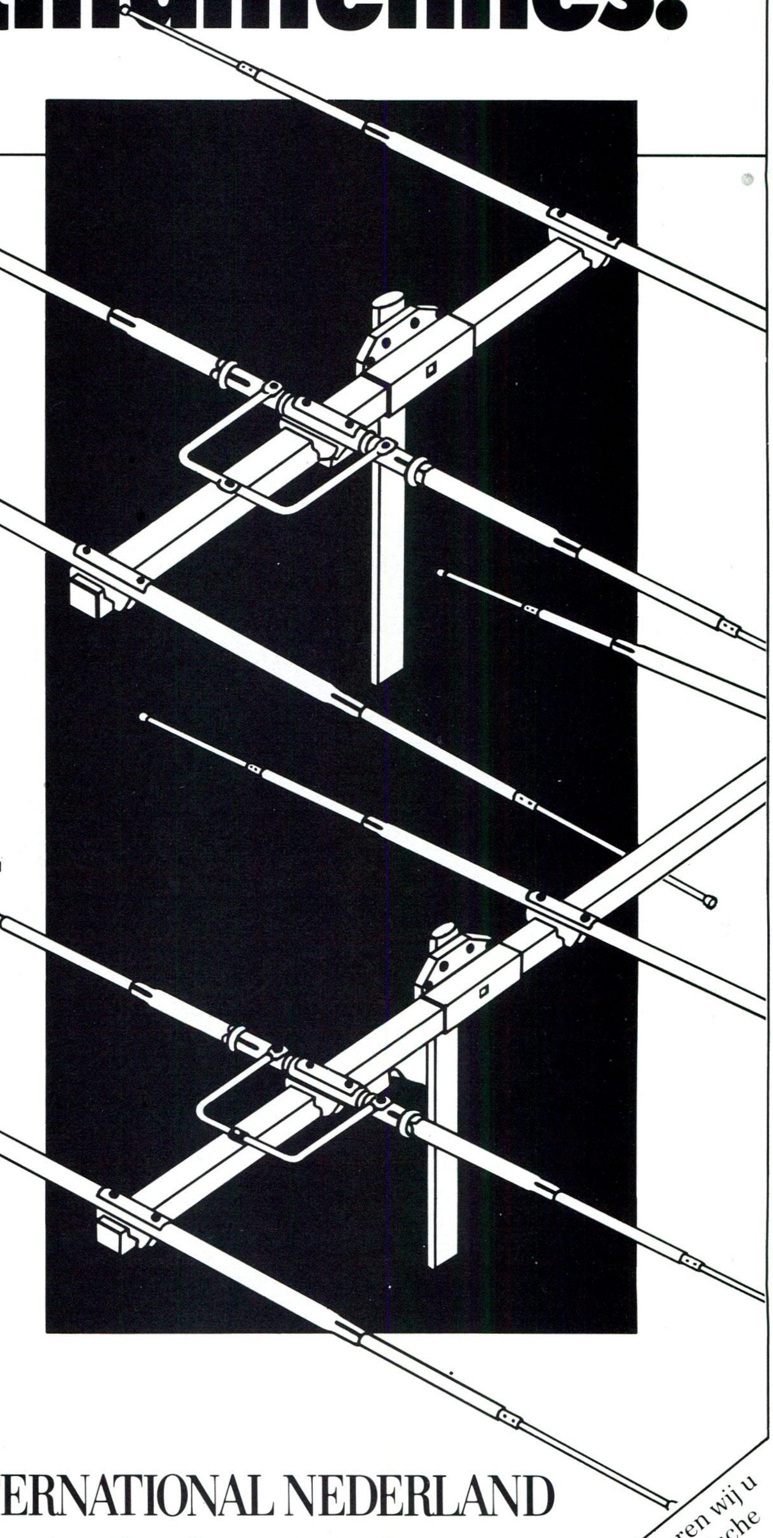

Oerdegelijk Europees fabrikaat, exclusief bij Aqua Nauta tegen zeer concurrerende prijzen.

AH-03 3 elementen
1/2 λ 27 MHz

f 199,-
incl. BTW

AH-04 4 elementen
1/2 λ 27 MHz

f 259,-
incl. BTW

Beide antennes zijn van een hoogwaardige mechanische kwaliteit, uitzonderlijk sterk en absoluut onbuigzaam. Versterking van het uitgangsvermogen niet minder dan 5 maal. Bijvoorbeeld: 10 Watt er in = 50 Watt er uit!
Rotors v.a. f 159,-

HAM INTERNATIONAL NEDERLAND

verkoopafdeling van: Aqua Nauta Communicatie B.V.
Voorstraat 77-79 Utrecht Tel.: 030 - 310170/310114 Maandag gesloten.

Als u ons belt sturen wij u folders en technische documentatie toe.

KENWOOD TS 530 S

ALGEMEEN

Tot nog toe heb ik in "De CB-er" alleen testen geschreven over apparaten die geschikt waren voor gebruik in de 11 meter band. Er bestaat echter ook een mogelijkheid om een zogenaamde all-bander - dat is een tranceiver voorzien van alle amateurbanden tussen de 1 en 30 MHz - door een simpele handeling om te bouwen voor gebruik in de 11 meter band. De bestaande amateurbanden blijven normaal gehandhaafd, maar het voordeel is dat alle mogelijkheden die een all bander biedt ook in de 11 meter band te gebruiken zijn. Ik denk daarbij voornamelijk aan een VFO, een variable frequency oscilator met een digitale frequentie-uitlezing. Onder andere de TS-530S van Kenwood biedt die mogelijkheden en over deze kwalitatief zeer hoogstaande tranceiver nu iets meer.

FREQUENTIES

De TS-530S beschikt origineel over de volgende frequenties:

160m band	1.8-2.0 MHz
80m band	3.5-4.0 MHz
40m band	7.0-7.3 MHz
30m band	10.1-10.15 MHz
20m band	14.0-14.35 MHz
17m band	18.068-18.168 MHz
15m band	21.0-21.45 MHz
12, band	24.89-24.99 MHz
10m band	28.0-29.7 MHz

Door een kleine verandering in de tranceiver aan te brengen kan deze ook nog over de frequenties 26.930-28.000 MHz beschikken, de gehele 11 meter band dus! Daarbij blijft het gebruik van de 10 meter band normaal gehandhaafd, evenals natuurlijk de overige banden.

--afb. 1--

VFO

De TS-530S beschikt niet - zoals bij vrijwel alle CB-radio's - over een kanalenkiezer, maar over een Variable Frequency Oscilator (VFO). Deze VFO werkt direkt samen met de ingebouwde frequentieteller, die tot op 1 KHz nauwkeurig afgelezen kan worden. Door te draaien aan de grote knop in het midden van de TS-530S worden tegelijkertijd de zend- als de ontvangst-frequentie gewijzigd in de gewenste frequentie, die digitaal aangegeven wordt. Op die manier is het mogelijk de gehele 11 meter band te bestrijken van 26.930 tot 28.000 MHz. Het spreekt voor zich dat dit een stuk gemakkelijker werkt dan een kanalenkiezer, waarbij de laatste vaak ook nog het nadeel heeft dat slechts 40 kanalen (lees 40 frequenties) gebruikt kunnen worden. Wil men over meer kanalen/frequenties beschikken dan dient daarbij een schakelaar te worden overgehaald. Echter, hoe meer kanalen, des te meer schakelaars zijn er nodig. Bij gebruik van de ingebouwde VFO in de TS-530S dient slechts één schakelaar ingedrukt te worden en wel bij het overschakelen van het eerste gedeelte van de 11 meter band (26.930-27.500 MHz) náar het tweede gedeelte (27.500-28.000 MHz)! (zie afb. 1)

MOGELIJKHEDEN

Het is al gebleken dat de TS-530S in de verste verte niet valt te vergelijken met een CB-apparaat, behalve dan dat het beide zend/ontvangers zijn. Allereerst is de zojuist besproken VFO een voorziening die slechts op een heel enkel CB-apparaat voorkomt, hoewel de kwaliteit ervan niet valt te vergelijken. Ten tweede heeft de TS-530S een ingebouwd SSB filter waar menig CB-er verliefd op zou worden: de scheiding tussen USB en LSB is zò ongelooflijk scherp dat een station op USB op datzelfde kanaal (frequentie), maar dan op LSB, nagenoeg niet waarneembaar is. Daarnaast is de onderdrukking van de naastliggende frequenties erg goed (circa 70 dB), zodat van het verschijnsel 'doorspetteren' geen sprake is.
Maar er zijn nog meer voordelen; de ingebouwde Speech Processor bijvoorbeeld. Een voorziening die in geen enkel CB-apparaat voorkomt en die alleen beschikbaar is in de vorm van een losse unit of van een mikrofoon (K 40). En wat te denken van de zogeheten IF SHIFT: een uiterst ingewikkelde elektronische schaling die het mogelijk maakt de bandwijdte van de ontvanger te verschuiven zonder de werkelijke ontvangstfrequentie te veranderen. Het geheel werkt op het eerste gezicht als een 'clarifier', maar met dien verstande dat het veranderen van de IF SHIFT tot gevolg heeft dat het tegenstation goed hoorbaar blijft. terwijl de aanwezige storing van bijvoorbeeld een ander station volkomen verdwijnt! En dat is een voorziening die vooral op de vaak overvolle 11 meter band veel goede diensten kan bewijzen.

De ingebouwde VOX-schakeling maakt het mogelijk een tafel-mikrofoon aan te sluiten, die alleen dán de zender in werking zet wanneer er in de mikrofoon gesproken wordt. Hierdoor behoef je dus niet meer een knop op de mikrofoon in te drukken en heb je beide handen vrij om andere handelingen te verrichten. Om te voorkomen dat de zender terug zou schakelen naar de ontvangst-stand tijdens de spreekpauzes is een zogenaamde VOX-Delay schakeling opgenomen, die naar eigen wens en/of naar het ritme van de spraak ingesteld kan worden. Ook deze voorziening tref je op geen enkel CB-apparaat aan en is alleen als losse unit verkrijgbaar.
De S-meter vormt ook al een verhaal apart. Deze is namelijk geschakeld aan een drie standen schakelaar voor respektievelijk 'off', 'slow' en 'fast'. In de 'off' positie doet de meter niets, dat wil zeggen hij geeft het inkomende signaal niet aan. In de 'fast' stand fungeert de meter als een normale meter, zoals die op ieder CB-apparaat aanwezig is. In de 'slow' stand doet de meter ook dienst als S-meter, echter hier lijkt het alsof de meter wat traag reageert op het inkomende signaal. Ter verduidelijking: bij een gesprek in SSB in de 'fast' stand reageert de meter op het ritme en de sterkte van de spraak, en slaat dan snel heen en weer tussen bijvoorbeeld S3 en S7. In de 'slow' stand reageert de meter ook op de sterkte en het ritme van de spraak van het tegenstation, maar hij blijft dan als het ware 'hangen' op S5. Op die manier is het erg gemakkelijk de gemiddelde S-waarde van het inkomende station af te lezen. (zie afb. 2)

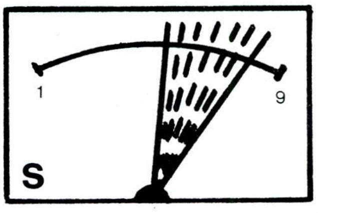

FAST

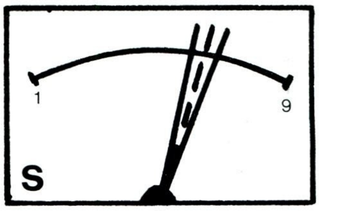

SLOW

--afb.2--

WERKING

Ik zal me van nu af aan louter en alleen tot de 11 meter band beperken voor wat de TS-530S van Kenwood betreft, omdat dit voor ons het meest interessant is. Zoals vermeld is het mogelijk de gehele 27 Mc te bestrijken door middel van de VFO. En door het grote aantal ingebouwde filters betekent dat een moeiteloze ontvangst van alle stations die in USB of LSB uitzenden (AM of FM kent de TS-530S niet, wel CW). De weergave van de luidspreker is uitzonderlijk goed en vooral wanneer je van de IF SHIFT gebruik maakt krijg je het idee alsof het tegenstation gewoon naast je zit te praten!
En ook de werking van de zender is uitstekend. Wanneer de TS-530S goed en nauwkeurig afgeregeld wordt kan deze een output van circa 100 Watt PEP leveren, een vermogen dat gemakkelijk verlaagd kan worden door de Mic Gain iets terug te draaien, waarbij de kwaliteit van de modulatie nauwelijks veranderd. Een goede antenne is natuurlijk wel noodzakelijk om een optimaal resultaat te garanderen. En van TVI en/of BCI is totaal geen sprake: de ingebouwde filters onderdrukken alle signalen boven 30 MHz en dus ook alle harmonischen. Zelfs bij een vermogen van 100 Watt PEP en een televisie-antenne recht op de zendantenne gericht ondervond de TV geen enkele nadelige invloed. En dat wil bij CB-apparatuur nog wel eens anders zijn, hoewel de oorzaak hoofdzakelijk bij de TV ligt!
Degene die voor de eerste keer met een all bander gaat werken zal daar in het begin heel erg aan moeten wennen. Je bent erg snel geneigd om - wanneer je de zender op een bepaalde frequentie optimaal hebt afgeregeld en je veranderd die frequentie met ongeveer 200 KHz - de mikrofoon te pakken en opnieuw te gaan praten. Juist daarin zit de grootste gewenning, want de zender dient geheel opnieuw aan de nieuwe frequentie aangepast te worden. Overigens is dat aanpassen ook een kwestie van wennen en na een aantal weken zal ook dit een vaste handeling, zoniet een gewoonte worden. De manier van werken valt echter geheel niet te vergelijken met je manier van werken met een CB-apparaat.
Er valt over de TS-530S nog veel meer te zeggen, maar voor een CB-er die dit apparaat kan gebruiken komt het toch steeds weer neer op goed, uitstekend, formidabel, grandioos, niet te vergelijken enzovoort. Het is gewoonweg een superapparaat voor een CB-er, waar de meesten echter - helaas - alleen maar van kunnen dromen ....

Met dank aan Aqua Nauta Communicatie in Utrecht.

Johan Demes.

KENWOOD

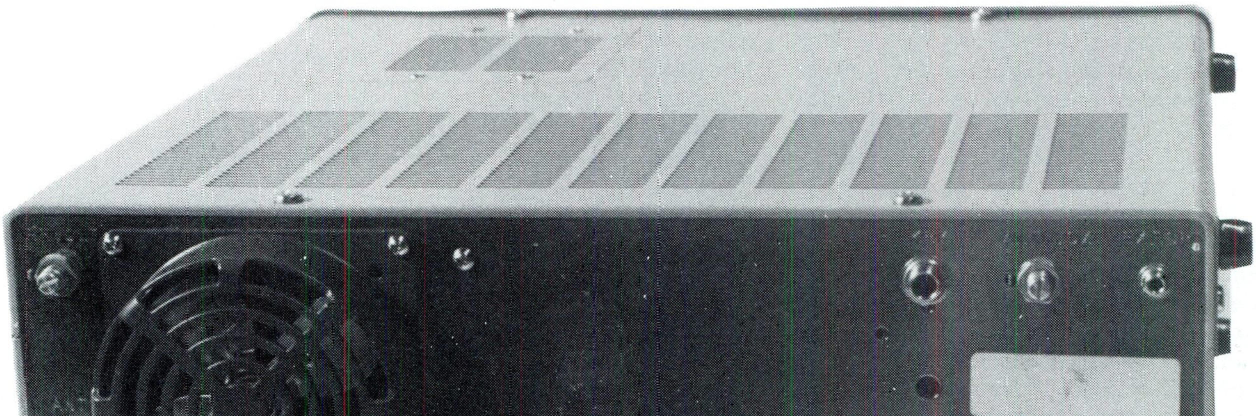

Boven; achterzijde TS 530S, links een koelventilator.

TS-530S BLOCK DIAGRAM

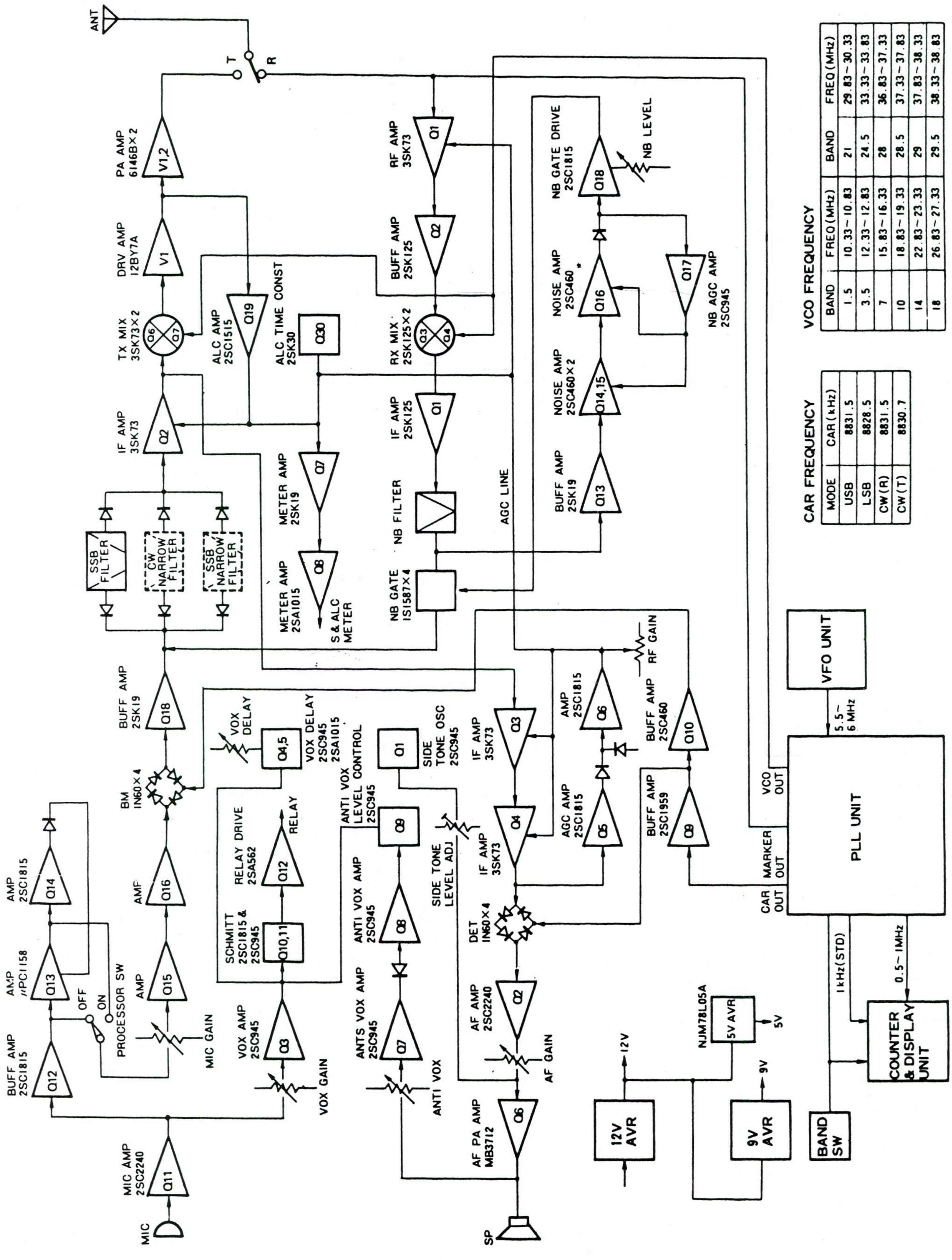

VCO FREQUENCY

BAND	FREQ (MHz)	BAND	FREQ (MHz)
1.5	10.33~10.83	21	29.83~30.33
3.5	12.33~12.83	24.5	33.33~33.83
7	15.83~16.33	28	36.83~37.33
10	18.83~19.33	28.5	37.33~37.83
14	22.83~23.33	29	37.83~38.33
18	26.83~27.33	29.5	38.33~38.83

CAR FREQUENCY

MODE	CAR (kHz)
USB	8831.5
LSB	8828.5
CW (R)	8831.5
CW (T)	8830.7

** uit de postbus

Postbus 9538, 4801 LM Breda.

Heb je niet genoeg aan je MARCbak, je 40 kanalen AM en SSB-set????? Dan ligt hier je kans. Schrijf wat je wil zeggen op en stuur het aan de redaktie van "de CB-er". In deze rubriek "Uit de postbus" geven wij onze lezers de kans om te zeggen wat ze op hun hart hebben. De enige voorwaarde die we stellen is dat het een normaal schrijven moet zijn dus niet beledigend e.d., en de brief duidelijk ondertekenen en met naam en adres. "Uit de postbus" staat open voor commentaar, kritiek, nieuws, mededelingen, vragen etc. Schrijven aan:

"de CB-er"
Postbus 9538
4801 LM Breda
Nederland

Allereerst hartelijk dank voor het plaatsen van ons stukje over de meeting van zondag 28 juni 1981. Wij hebben naar onze mening een zeer goede dag gehad, naar de leuke reacties die wij mochten ontvangen dachten wij dat het publiek naar genoegen hun kaarten hebben kunnen ruilen.
Ook de tombola was een groot succes.
Voor ons een stimulans om het nog eens over te doen en wel op 25 oktober 1981. Het wordt ook weer gehouden in de Agora te Lelystad. De zaal is voor clubs om 9 uur open, de anderen kunnen om 10 uur naar binnen. De clubs kunnen ook tafels bestellen maar wel voor 18 oktober.
Voor verdere inlichtingen kan men zich wensen tot:
Lady Skippybal - Kustrif 113
8224 BJ Lelystad
Tel.: 02300 - 27532 b.g.g. 46245

Ik heb twee kleine wt-je's met gering vermogen (100mW). Het bereik is dermate klein, dat ik geprobeerd heb het vermogen op te voeren. Doordat de originele behuizing te klein is, gaat dit niet goed. Het merk is Max Zapf type Luckymen, het geheel bevat alleen transistors.
Misschien dat één van Uw lezers mij aan een schema kan helpen om een walky-talky te bouwen, met een vermogen van 2 Watt en één kanalig voor de 27 Mc band FM.
Wellicht dat iemand mij ook meer kan vertellen, over het merk Max Zapf.
Ik zou het zeer op prijs stellen, als U mijn vraag in Uw uitstekende blad wilt plaatsen.
Bij voorbaat dank!

Groetjes Electron 1
P.O.Box 23 - Capelle a/d IJssel

LANDELIJKE MOBIELE MEETING MAASVLAKTE 11 OKTOBER

Evenals vorig jaar organiseert de 27 Mc vereniging in Rozenburg de "Radio Communicatie Rozenburg" weer een landelijk treffen voor mobiele 27 Mc stations op de Maasvlakte.
Vorig jaar toen deze vereniging pas zes maanden oud was organiseerde men eenzelfde meeting op de Maasvlakte en talloze 27 Mc-ers hadden een onvergetelijke dag. De R.C.R. was destijds een van de eerste verenigingen in ons land die een dergelijk festijn organiseerde en gezien het aantal bezoekers mocht deze meeting een succes worden genoemd.
Vandaar dat ook dit jaar deze meeting word gehouden.
Was U vorig jaar ook van de partij? Dan kan U er uiteraard over mee praten, menig station had in no-time 1000 kaarten geruild en had er nog wel duizend kunnen ruilen!
Was U er niet? Geen nood 11 oktober is het weer zover en kunt U Uw hart weer ophalen op de Maasvlakte van 's morgens 10.00 uur tot 's middags 16.00 uur vindt deze happening weer plaats !!!
De benodigde vergunningen zijn al weer binnen en de politie van Rotterdam geeft weer alle medewerking.
Evenals vorig jaar zullen weer diverse stands alsmede de bekende Drive - Inn Discotheek "Vampire", aanwezig zijn. Het bekende natje en droogje is ook weer verkrijgbaar in diverse vormen. Om enigzins uit de kosten te komen is er ook dit jaar weer een geweldige loterij met een geweldig prijzen pakket, bijna zonder nieten!!! Bij de ingang kunt U de loten kopen en bij de uitgang de eventuele prijzen in ontvangst nemen. Kan gewoon niet missen want er is maar een in- en uitgang. Daar de R.C.R. iedere vereniging in den lande alle kans wil geven propagande voor zijn/haar vereniging te maken kan elke vereniging een plaatsje krijgen op het terrein van de meeting, ook verenigingen welke niets met de 27 Mc van doen hebben zijn welkom. Uiteraard dient men wel even contact op

te nemen met de secretaris van de R.C.R. Henk Griffioen, tel.: 01819-15009 zodat er met U rekening kan worden gehouden. Kosten zijn hier niet aan verbonden, dus grijp die kans.
Voor die stations die niet weten hoe zij op de Maasvlakte moeten komen nog even deze informatie:
Vanuit Rotterdam borden Europoort volgen tot aan Rozenburg, vanaf Rozenburg borden Maasvlakte kan gewoon niet missen en bij Rozenburg kunt U de bak op kanaal 1 zetten want op dit kanaal krijgt U alle aanwijzigingen.
Dus niet vergeten 11 oktober a.s. landelijke mobiele meeting op de Maasvlakte van 10.00 uur tot 16.00 uur op het grote parkeerterrein achter koffiehuis - petit restaurant "Maasvlakte".
Binnenloodsen op kanaal 1.
Tot ziens en neem voldoende kaarten mee !!!!!!!

Na een prima vakantie in Frankrijk willen we jullie onze bak-ervaringen niet onthouden. Misschien heeft iemand er nog iets aan, al is het volgend jaar. We hadden een 40 AM-metje meegenomen en zijn eerst eens gaan luisteren. Nu valt dat in het begin wel even tegen: Fransen praten niet alleen supersnel, maar zeggen ook veel: geen eindeloos ge - luisterrijkies wel en zeer zeker wel ja, 110% positief en zo. Men moduleert een behoorlijk eind weg. Toch maar eens ingebroken ergens en dan blijkt dat ze een buitenlander leuk binnenhalen en alle moeite doen voor een verstaanbare QSO. We hebben heel wat tips gehad voor onderweg en aan QSL post ook geen gebrek.
Overigens zijn er wel een paar verschillen.
Er wordt AM gewerkt (uitkijken in België met zo' n bak) en het oproepkanaal is 27.
Als je oproept geef je eerst je naam en locatie op en dan komt het moeilijke werk.
Voorbeeldje: "ici Galaxie, location Nantes, y-a-t-il Guelgu' un gui me copie? (of zo)
En dan komt er altijd wel iets retour.
Voor het taalprobleem hoef je ook geen angst te hebben, gewoon proberen.
Een paar termen nog (dat is altijd gemakkelijk).

Push- pull	auto
Position 144	gaan slapen
Visu	ontmoeting
Gastro	happie eten
Gastro-liquide	slokkie drinken
TX	station
QRM 22	politie

De rest is veel hetzelfde. Alleen "ja" is altijd "affirmative" en "nee" is "négative".
Er zitten zo' n 200.000 CB-ers daar dus voor wie het eens wil proberen: veel succes en plezier.

33' s van Zwarte Foks en CB 2394
Breda

Wel zwarte Foks, bedankt voor je brief.
Welke lezer volgt met vakantieervaring?

Er zijn bij mij enkele vragen ontstaan betreffende de verkrijgbaarheid van het PLL IC 03A (NPC), en bruikbaarheid voor het volgende:
Na het lezen van het PLL data boek viel het mij op dat het PLL IC 03A nagenoeg gelijk is aan die van het PLL IC 08A.
Het PLL IC 03A heeft wel een binaire input en voor zover ik lees geen ingebouwde ROM.
Mijn vraag is nu aan U of U weet dat het ook mogelijk is dat het PLL IC 08A te vervangen is door het PLL IC 03A in mijn 22 kanaals (Cybernet) bakkie.
Experimenteel kon ik dit niet vaststellen, daar ik niet aan het PLL IC 03A kan komen.
Mocht U het ook niet weten, kunt U mij dan ook vertellen waar ik dit PLL IC 03A kan kopen en wat de kosten hiervan zijn?

André Stel
Hoogeveen

Volgens onze gegevens dient inderdaad de PLL 03A als 40 kanaalsvervanging voor de PLL 08A. In Nederland nog niet verkrijgbaar naar onze informatie. De torrenspecialist Fa Avera, verwacht ze wel binnenkort te krijgen.

De ouders en Miranda willen alle 27 Mc-ers nogmaals hartelijk bedanken. Wat jullie hebben gedaan is meer dan geweldig. De grote steun die Kees tijdens zijn ziekte kreeg, de mooie cadeaus en aan zijn bakkie en radio heeft hij veel plezier gehad.
Helaas moesten wij hem nog verliezen.
Het was vreselijk die pijnen en het overlijden.
Het is 'n stilte die nooit wordt opgevuld!
Daarna weer die acties van jullie. Het prachtige bloemenhart voor Kees. En de dragers van de kist in en uit de kerk. Het was een grote steun voor ons drietjes, dat jullie er allemaal bij waren. Dank U wel!
Helaas konden jullie Kees niet teruggeven, maar het prachtige schilderij van Kees is de mooiste herinnering die jullie konden geven.
Het lijkt alsof hij nog bij ons is.
Duizend maal bedankt allemaal!
We zullen dit nooit vergeten.

Fam. Pas

Shit Cat

CB-ER DER EERSTE KLASSE

DOOR
REDD FOXX
REEUWIJK

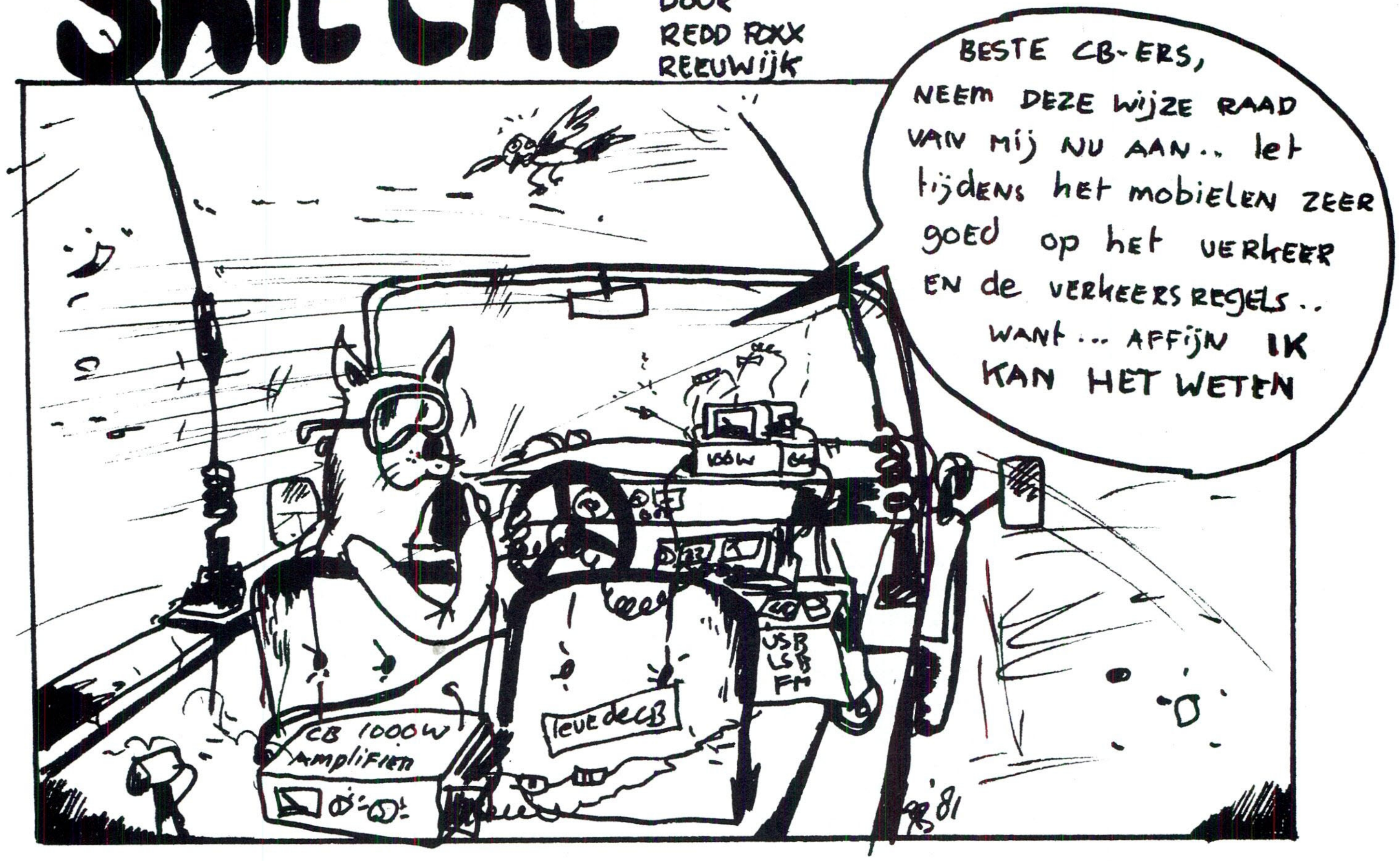

INTERNATIONAL CB QSL DX CLUB HAPPY MIKE

In Nederland is nu een nieuwe CB club opgericht voor DX-ers, Swappers en QSO CB-ers.
Het is de Internationale CB QSL en DX Club Happy Mike
De oprichter van de club is de bekende CB-er, station "Pieter Breda". Hij is de unit 1. De club is splinternieuw, dus wordt snel lid zodat je bij de lage beginnummers valt.
Als lid van de Happy Mike Club ontvangt U:

- Een lidmaatschapskaart
- Een Certificaat
- 20 Happy Mike enveloppen
- 2 Happy Mike stickers
- 1 HappyMike Stempel
- 10 QSL-kaarten van andere stations

Wil men lid worden dan dient men het inschrijfformulier ingevuld op te sturen aan het postadres.
Daarbij tevens het verschuldigde bedrag à Fl. 30.– contant, per girobetaalkaart of eurocheque (denk aan het pasnummer aan de achterzijde)
Brieven met geld aan laten tekenen svp.
Tevens dient men 10 QSL-kaarten van het eigen station mee te sturen.

Stuur alles aan:
Happy Mike CB Club
Postbus 6900
4802 HX Breda

VOOR SLECHTS DRIE TIENTJES KAN JE NU LID WORDEN VAN EEN SERIEUZE GOED OPGEZETTE CB-DX-CLUB

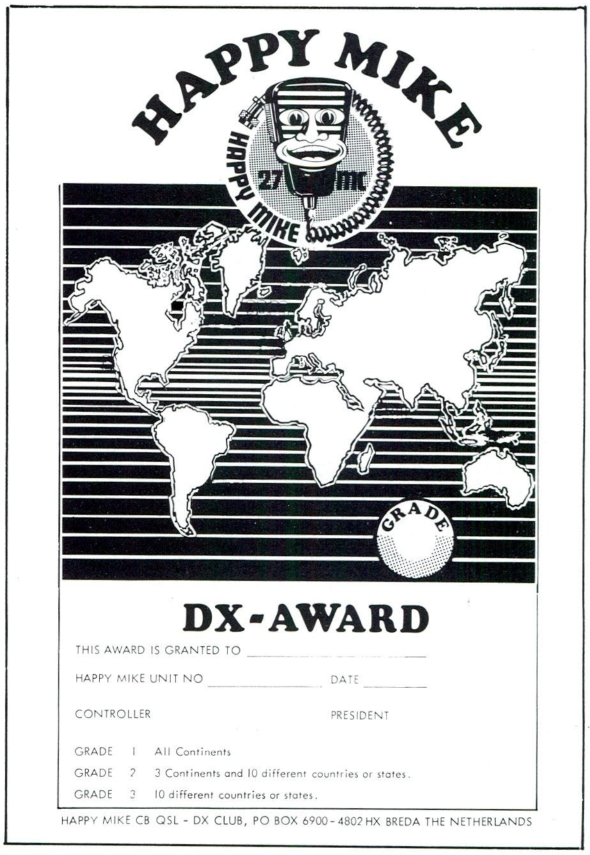

Stationsnaam: ....

Naam en Voorletters: ....

Adres: ....

Postcode .... Plaats: ....

Land: ....

Opsturen aan: Happy Mike CB Club ·
· Postbus 6900 - 4802 HX Breda.

ECBF CONGRES ATHENE

WERKEN AAN WEDEROPBOUW

ARON VAN BEEST WORDT VICE VOORZITTER

Op 3-4-5- juli is in Athene een congres gehouden van de Europese CB Federatie. Bij deze ECBF zijn in Nederland de NCBF en in België de BCBA aangesloten.
Tijdens dit driedaags congres is de Nederlander Aron van Beest ofwel station "Blub Blub" gekozen tot voorlopig vice-voorzitter. De trend van het congres was het opruimen van obstakels binnen de organisatie en het hernieuwd leven in blazen.
Dat hier veel werk mee gepaard gaat blijkt wel uit het feit dat men het congres niet afgesloten heeft, maar dat er op 24 en 25 oktober verder vergaderd wordt te Brussel.

Een gedeelte van de congresgangers wil even samen op de foto. Cb broederschap.

LANGE REIS

Aron van Beest, maar net bekomen van de vermoeiende reis, vertelt in zijn Rotterdamse flat over het congres en de reis.
"Nou dat is een afstand Athene, we hebben 3200 km gereden om er te komen en daar deden we dan ook vier dagen over. Vooral dat stuk door Yoegoslavië is verschrikkelijk. Slechte weg vaak, twee baans, veel kuilen en warm. We gingen met twee auto's. Ik ben met Antoine de Rocker uit België meegereden. Deze is de tolk voor de NCBF geweest.
In de auto hadden we uiteraard een bak. Een major 40 kanalen AM-FM-SSB. We hebben erg leuke contacten gehad en zelfs maakten we zo nu en dan een mobiele DX. Ook bij de grens nergens problemen. Alleen bij Yoegoslavië. Toen we het land in wilden, werd de bak in beslag genomen. Na veel praten en zwaaien met papieren kregen we de bak in 'n plastic zak mee. De zak werd verzegeld en ook kregen we een stempel in ons paspoort voor de douane. Als we Yoegoslavië uit gingen moesten we ons paspoort laten zien en werd de bak uit de verzegeling gehaald.

Het clubembleem van de organiserende Griekse club.

Toen we onderweg stopten bij een meer om snel even te zwemmen merkten we al dat we de bak misten. De tweede auto reed voor ons weg en we zagen hem nergens meer. Na een tijd rijden hadden we de auto nog niet ingehaald. We dachten toen dat ze verkeerd gereden waren. Wij terug, maar niemand te vinden. Na een uur zoeken kwamen ze ons dan eindelijk tegen en konden we weer verder. Als toen de bak in de auto had gezeten waren we elkaar helemaal niet kwijt geweest.
Al met al een mooie reis, maar ook griezelig met al die haarspeldbochten en ravijnen. Het is goed dat m'n vrouw daar niet bij was."

YOEGOSLAVIESCHE CB CLUB

Ook in Yoegoslavië is er CB, het is wel beperkt, maar er is zelfs een grote club. Deze mensen konden zelf niet naar Athene komen en toen hebben ze Nederland maar gemachtigd om voor hun te stemmen. Tijdens de reis door Yoegoslavië heeft Aron van Beest die mensen nog snel een bezoek gebracht.
Zo zie je maar wat voor vriendschapsbanden door de CB gekweekt worden.

Een snelle lunch tussen de vergadering, bij 40 graden Celcius.

HET CONGRES

Op vrijdagavond werd het congres geopend. Na de vaststelling van de aanwezigen en de controle van de stemgerechtigheid kon men beginnen met vaststellen van een nieuw voorlopig bestuur.
Dat ziet er nu als volgt uit:

Voorzitter: Hr. Costas	Griekenland
Vice Voorzitter: Aron van Beest	Nederland
Vice Voorzitter: Mevr. Marizoli	San Marino
Secretaris: Guseppe Dabaldi	San Marino
Notulist: Hr. van Biezen	België

De vergadering bijeen: van links naar rechts Antoinne de Rocker, Secr. FIR Italië, Secr. San Marino, Voorzitter van Griekenland, Voorzitter San Marino (is tevens PTT minister in SM), Italiaan Campagnoli

Aanwezig waren de volgende landen:
Nederland, België, Griekenland, Italië, San Marino en Yoegoslavië met volmacht.

Na de vaststelling werd de agenda opgesteld.

1. Het maken van nieuwe statuten; in de huidige staan tegenstrijdigheden.

2. Wat kan er gedaan worden in het bewerken van het Europees parlement. Deze mensen moeten goed voorgelicht worden over de problematiek van de CB, vooral de internationale verschillen.

3. Hoe kunnen de ECBF bestuursleden ruimer werken, om een optimale werking van de organisatie te verkrijgen.

De officiële ontvangst van de prefect van Athene, het is de man rechts met donkere jas.

4. Het opzetten van een Europees paspoort naar Belgisch model.

5. Het bewerken van de Europese PTT's om via de CEPT eensluidende adviezen te krijgen. Het uitzoeken van de 900 Mc materie en uitleggen aan de PTT administraties waarom de ECBF en de WCBU (de Wereld CB Organisatie) hier tegen zijn.

Op zaterdag werd de dag vrijwel geheel besteed aan het uitspitten van de statuten, er werden nieuwe artikelen gemaakt en gewijzigd. Op zaterdagmorgen bracht de prefect van Athene een bezoek aan het congres, samen met een ambtenaar van de Griekse PTT. Deze ambtenaar was belast met de machtigingsuitgifte voor CB gebruikers.
Een hele eer voor de ECBF en men legde dan ook prettige contacten met de man.

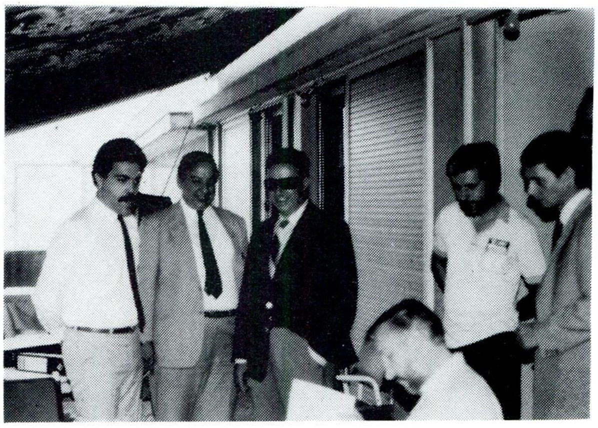

De prefect van Athene op bezoek, na de officiële ontvangst.

Op zondag ging men nader in op de werking van de ECBF, hier mankeerde nogal het een en ander in het verleden. Europa werd nu verdeeld in zones per vice-voorzitter. De Noordelijke vice-voorzitter, Aron van Beest, diende te coördineren in de landen Nederland, België, Duitsland, Luxemburg. Hier diende de PTT gezamenlijk benaderd te worden evenals het Europees parlement dat in Brussel vergadert.

de secretaris van de CB Club Griekenland.

Ook heeft Nederland het op zich genomen de Nederlandse voorzitter van de CEPT commissie te benaderen over de 900 MC materie.
Men wil duidelijkheid scheppen bij de voorzitter over de 900 Mc standpunten van de ECBF en WCBU.

Het congres werd die zondag niet afgesloten. Men besloot de vergadering op te schorten tot 24 en 25 oktober. Dan gaat men verder in Brussel. Hier wil men dan ook de Europarlementariërs uitnodigen om een beter begrip voor de CB bij het Europees parlement te krijgen.

Na het diner bij de heer Costas thuis even op de foto voor de thuisblijvers.

Drie calls van het "uitluisterteam". Ook de lady's doen hierbij mee.

INFORMEEL

Naast vergaderd werd er ook nog informeel met elkaar gesproken over CB in het thuisland en de meningen over de ECBF etc. Daarvoor waren de lunches en de diners uitstekend geschikt. De congresgangers kregen een diner van de voorzitter der Griekse CB Club, dhr. Costas, persoonlijk aangeboden, ook de organiserende Atheense CB Club gaf een diner aan de aanwezigen. Wat dat betreft was er aan de Griekse gastvrijheid niets te wensen overgelaten.

STAND BY

Het congres is gehouden in het gebouw van de CB Club Griekenland.
Hier heeft men dag en nacht een basispost stand-by. Men luistert uit met een heel team op kanaal 11, het oproepkanaal aldaar.
Komt er een noodoproep, dan verhuist men naar kanaal 9 dat dag en nacht vrijgehouden wordt voor noodcommunicatie.
Wat dat betreft is de CB goed georganiseerd bij onze Griekse collega's.

SCREWDRIVER EXPERT's GUIDE

Eind dit jaar komt bij de firma AVERA het Amerikaanse boek uit met de fraaie titel "Schroevendraaier gids". Uiteraard in een Nederlandse vertaling. De schrijver ervan is de Amerikaan Mr. Lou Franklin die ook het PLL boek geschreven heeft. In het boek alles over reparatie van CB apparatuur, afregelen, opvoeren en uitbreiden. Het is een uitgebreid boek dat alles vertelt over wat je met een CB set allemaal kunt doen. Legaal en illegaal.
Let op de aankondiging in "de CB-er" als dit boek klaar is. Dat mag je beslist niet missen.

cb in engeland

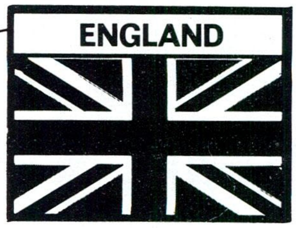

CB IN GROOT BRITANNIË

Als alles mee zit komt er binnenkort dan eindelijk in Engeland een CB vrij op 27 Mc en 900 Mc.
De details zijn reeds uitgewerkt, maar het wachten is nog op een definitieve goedkeuring door het Engelse Parlement. Het voorstel dat nu gedaan is omvat enkele vreemde zaken zoals een uiterst rare kanalen-indeling.

Men begint erg hoog in de 27 Mc band op 27.60125 Mc met kanaal 1. Dat is om en nabij kanaal 60. Een legaal contact op MARC zit er dus niet in voor de Engelse en Nederlandse CB-ers. Bovendien komt men met die rare 27.60125 Mc, die frequentie is zo scherp dat het internationaal nergens op slaat om een kanaal op zo' n gespleten frequentie te zetten. Normaal zou 27.605 geweest zijn, maar Engeland zal nog wel met de oude Engelse maten gemeten hebben. Voor een DX contact moet men dus een goede clarifier of VFO hebben. De kanaalbreedte heeft men wel aan de uniforme regelingen gehouden, namelijk 10 Kc.

FM

Ook in Engeland wordt de toegelaten modulatiemethode frequentie modulatie, dit om storingen van AM signalen te voorkomen. Het effectief uitgestraald vermogen aan de antenne gemeten is 2 Watt. Richtantennes mogen niet gebruikt worden.

KEURMERK

De Engelse PTT werkt evenals de Nederlandse met een zgn. keurmerk. Het is een circel met opdruk CB 27/81. De letters mogen niet kleiner zijn dan 1 mm. Een waanzinnig kleine maat die in contrast staat met de Nederlandse 10 mm.

WANNEER?

Wanneer de eerste apparatuur goedgekeurd zal zijn is nog de vraag. Handelskringen in Engeland zeggen dat de frequenties nog wel aangepast zullen worden, maar met een opperhoofd als "Tatcher" kan men daar best aan twijfelen.
Het is echter wel te hopen, want Engeland dreigt volkomen ' uit de band' te vallen op deze manier.

900 MC BAND OOK VRIJ

Samen met de nieuwe 27 Mc Citizen Band komt er ook een 900 Mc band vrij voor burger gebruik. Weer dwars door alle afspraken heen komt hij in Engeland op 934 Mc.
Hier komen ook 20 kanalen vrij met de grote spatie tussen de kanalen van 50 Mk. Dit terwijl men normaal uitgaat van 25 of 20 Kc. Het gevolg is dat men met die 20 kanalen wel een hèle Mc bestrijkt. De hele 934 Mc wordt met 20 kanalen gebruikt.

De toegestaande modulatie op die 934 Mc Citizen Band is eveneens FM, dit is een logische zaak. Op hoge frequenties werkt dit het beste. Het toegestane vermogen voor Walki-Talki' s bedraagt 3 Watt. Voor de basis en mobiel set geldt een maximum van 8 Watt. Door het gebruik van richtantennes kan men tot een effectieve uitstraling van 25 Watt komen.
Ook voor de 900 Mc apparatuur geldt dat er een keurmerk op gedrukt moet zijn. Het opschrift hier bedraagt "CB 934/81."

BRITANNIË ALGEMEEN

De algemene tendens in Engeland is dat men hoopt op eigen Engelse fabrikaten. Men beseft niet dat er tegen die buitenlandse prijzen niet gefabriceert kan worden. Erg verontwaardigd is men vooral over enkele Nederlandse merken die pretenderen nu reeds goedgekeurde apparaten te verkopen. Het betreft hier vooral Nederlandse goedgekeurde MARC-bakken die lichtelijk verandert met stickers e.d. daar op de markt gegooid worden.
In het Engelse CB Blad "CB trade" kan men dan ook enkele negatieve geluiden over Nederland horen. Maar zoals het er nu uitziet hebben de Nederlandse groothandels toch een stevige poot aan de grond aldaar. Dit kan natuurlijk enkel doordat de Engelsen zelf nog niet erg geïnteresseerd zijn in de import en bovendien is CB er nog illegaal. Het gebruik althans, want men mag er wel verkopen en bezitten maar niet gebruiken. De import is bovendien ook verboden.

DEMONTEREN

Alle bakken die momenteel naar Engeland gaan worden gedemonteerd en de print (zonder PLL) wordt afzonderlijk verscheept. Later worden accessoires verzonden. Zo kan men legaal naar Engeland exporteren. De engelse handelaar kan dan ook legaal verkopen. Dit systeem is natuurlijk erg omslachtig, maar anders kan het schijnbaar niet. In Japan kan men niet in stukken bestellen. Dus moet het van het vaste land komen. En daar ligt Nederland. Bovendien is al die export goed voor onze betalingsbalans. En dat is ook belangrijk. Wanneer de Engelse handel wakker wordt weten we niet, maar het kan best dat het te laat is.

100% QSL MET PIETER BREDA

Inmiddels is het al september en zijn alle CB-ers weer terug met vakantie. Ik hoop dat iedereen het naar zijn zin heeft gehad, want vakantie is toch wel iets waar je een heel jaar naar uitkijkt. Maar .... er zijn ook mensen die elke maand weer naar deze rubriek en dit blad uitkijken, dus wachten we maar niet te lang en gaan direct van start.

BEKROONDE QSL

Deze maand is de bekroonde QSL uit België de kaart van station "Lovely Boy" uit het Belgische Ettelgem. Of hij hem zelf getekend heeft weet ik niet, in kleine letters lees ik "Barbaar Design", maar dat is verder niet belangrijk. Het is een lichtgele kaart met zwarte opdruk. Op de kaart is alle tekst in één lettertype gezet en daar ben ik wel voor. Vaak zie je een mengelmoes van lettertypes en dat is toch geen gezicht. Naast de letters natuurlijk een tekening; hier zie je een grappige tekening van een boy die een zebra oversteekt. Leuke eenvoudige tekening.
Wat de operator-naam van "Lovely-Boy" is kunnen we nergens vinden en dat is jammer, maar in elk geval van harte gefeliciteerd en er is een presentje naar je onderweg.

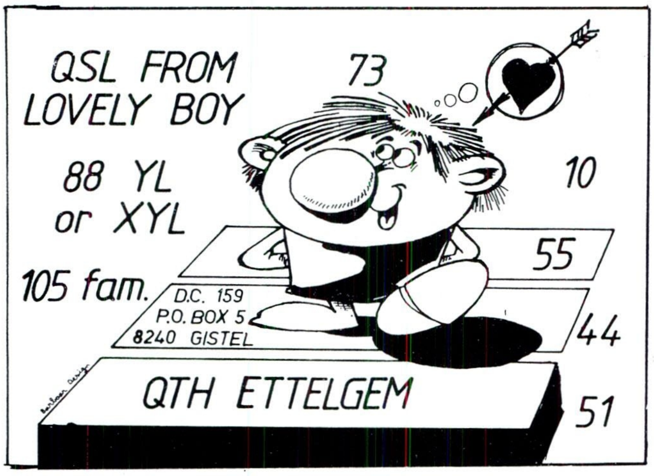

BEKROONDE QSL

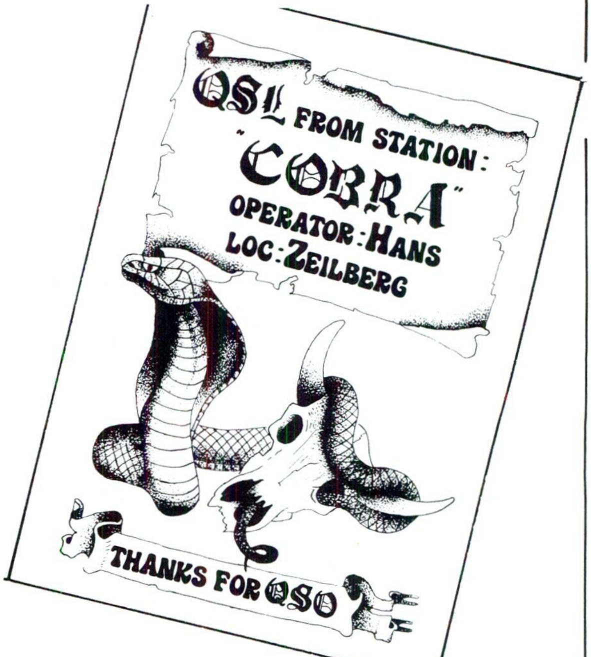

De bekroonde QSL uit Nederland is deze maand van station "Cobra" uit de lokatie Zeilberg. Het is een witte kaart met zwarte opdruk. De stationsnaam "Cobra" is weergegeven in een cobra die zich door het skelet van een koeienkop begeeft. Een ietsje griezelig, maar erg geslaagd. Wel Hans ook jij van harte gefeliciteerd en ook jij ontvangt iets voor de CB hobby van de Firma Avera B.V.

QSL VAN DE MAAND

Deze maand hebben we als de QSL van de maand een ontwerp voor een station "De Hunter". Wil jij deze QSL als persoonlijk QSL én 500 van deze QSL-kaarten gratis gedrukt, stuur dan een briefje aan Pieter Breda. waarom nu juist jij station "Hunter" wil worden. Doe dit leuk, tragisch origineel of op andere vreemde wijze. Uit de inzendingen kiest Pieter Breda de leukste brief en de winnaar krijgt dan het ontwerp van de QSL evenals 500 afgedrukte kaarten die gratis aangeboden worden door de QSL centrale van drukkerij Dekker. Stuur dus je brief vandaag nog aan:
100% QSL met Pieter Breda
Postbus 6900
4802 HX Breda.

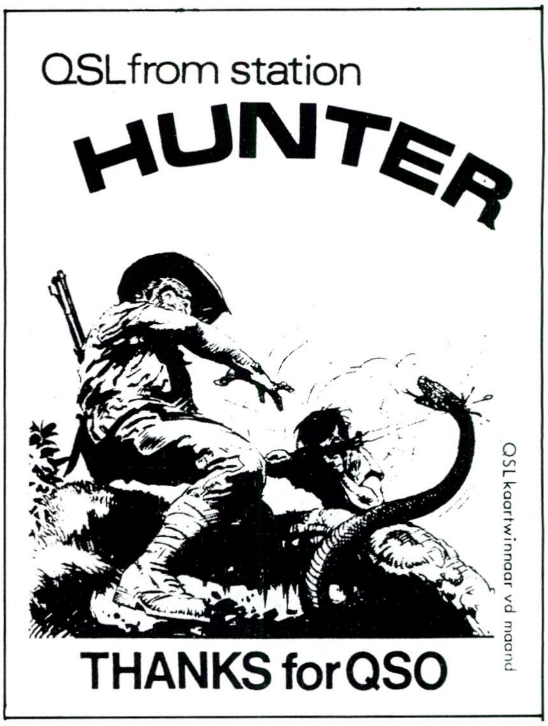

LADY X

Het is alweer een maand of wat terug dat de QSL van de maand, de kaart van Lady X was. Deze maand kunnen we daarvan de winnares bekend maken. Het is een vaste briefschrijfster geworden. Reeds vele maanden stuurde ze in en deze keer is haar moeite beloond. De "Lady X" kaarten zijn gewonnen door Sofia Okin uit Genk. Wel Sofia van harte gefeliciteerd
Zij schreef ons o.a. het volgende:
Hier dan weer een briefje van mij, want zoals gezegd de aanhouder wint. Steeds als ik de CB-er , ontvang ga ik op zoek naar de QSL van de maand. De tekening vond ik erg goed en ook de naam klinkt goed "Lady X" Hij klinkt mysterious en de lady is ook aantrekkelijk. Ik vind het fijn dat er ook eens aan de lady's gedacht wordt en niet zoals altijd alleen aan de Romeo's.
Wel Pieter, ik heb nog steeds geen skipnaam, maar ik blijf meedoen tot ik win. Ik wil graag Lady X worden en blijf schrijven en CB-en. Beste Groeten Pieter en Toi Toi van Lady Sofia.
Wel Sofia je ziet de aanhouder wint eens.

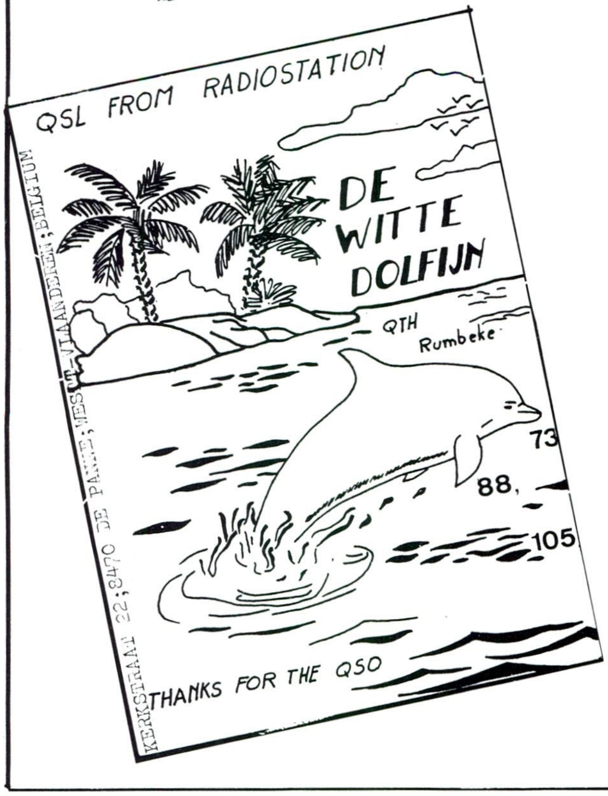

RUILEN

Wie helpt mijn QSL verzameling uitbreiden? Stuur je kaart en die van je vrienden naar:
"Witte Dolfijn"
Kerkstraat 22
8470 De Panne België
Dat vond ik zo'n originele manier om kaarten bij elkaar te krijgen dat ik hier weer eens een uitzondering maak en het verzoek plaats.
En toch belooft het station ook nog 100% QSL retour.
Probeer het maar eens zou ik zeggen ......

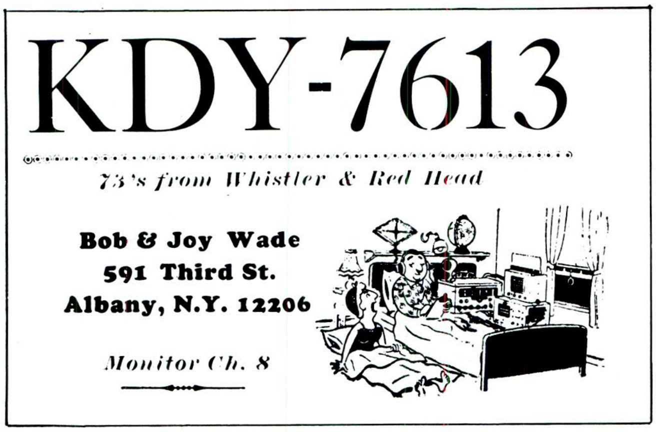

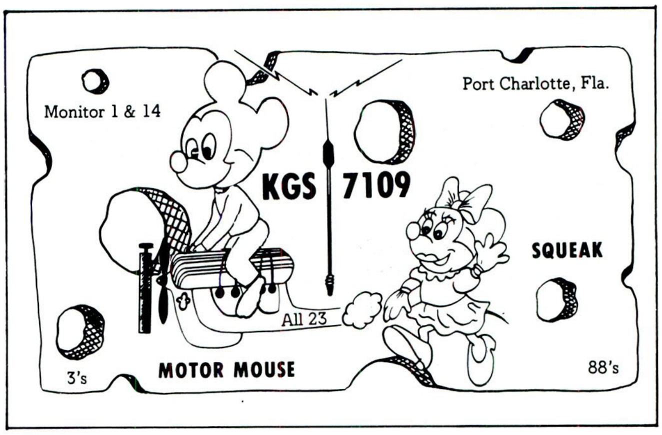

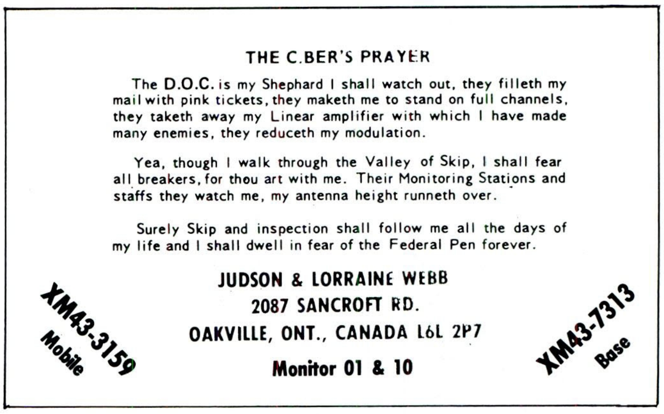

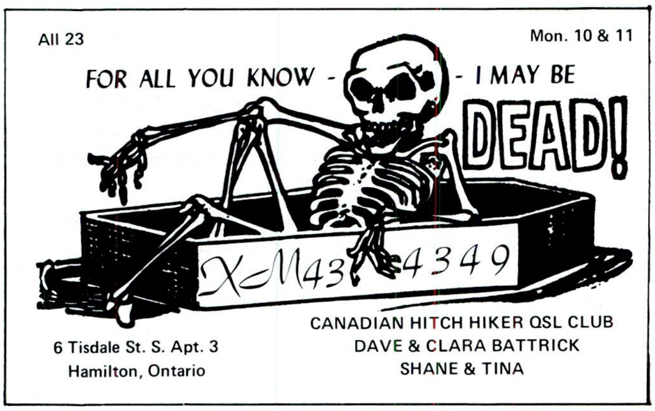

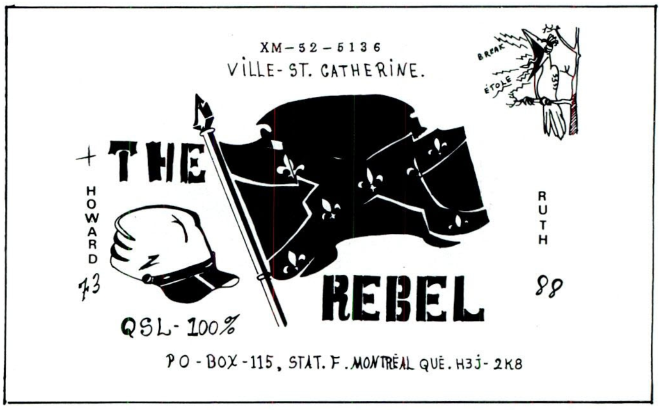

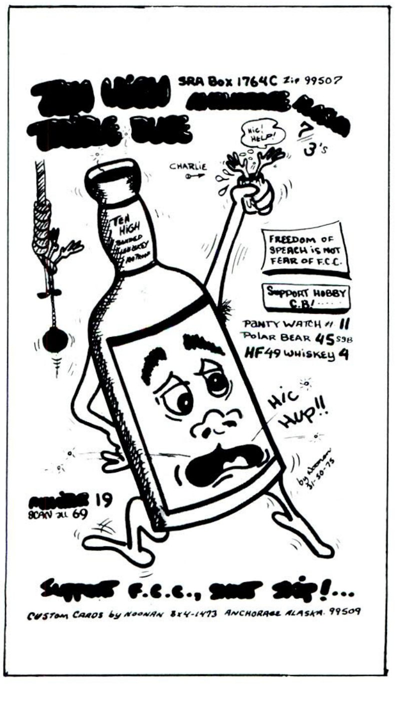

Elke maand publiceren we in "de CB-er" bij de QSL ruilhoek een aantal QSL-kaarten.
Onze voorkeur gaat uit naar stations die vermeld staan IN de ruilhoek. Stations die geplaatst worden ontvangen van ons een kleine attentie. Hebt U een kaart waarvan U zegt: "Die moet in de QSL-pagina!", stuur hem dan op. Zet op de achterkant wel duidelijk Uw naam en adres. De inzender ontvangt dan ook een attentie van ons. Kaarten voor de QSL-pagina kunt U sturen aan:

QSL-PAGINA
Postbus 9538
4801 LM Breda.
Nederland.

Tussen Uw inzending en de plaatsing in de QSL-pagina KAN enige tijd kruipen. (2-3 maanden).
Ook is het niet zeker dat Uw kaart afgedrukt wordt.
Stuurt U een kaart, dan s.v.p. een lichtkleurige als U tenminste kunt kiezen.
STUUR OP DIE KAART EN KIJK OF U OOK IN DE QSL-PAGINA KUNT KOMEN.

Het verzamelen van QSL-kaarten is een aparte hobby geworden van vele CB-ers. Voor de lezers van "de CB-er" is er de speciale QSL ruilhoek. Stuur de stations in de ruilhoek een kaart en U ontvangt 100% een kaartje retour.
Wilt U ook een keer vermeld worden in de QSL-hoek, lees dan eerst de voorwaarden en stuur dan Uw eigen QSL aan: QSL-RUILHOEK
Postbus 9538
4801 LM Breda
(Nederland)

Voorwaarden:
- Ontvangen QSL-kaarten dient U voor 100% te beantwoorden.
- Enkel Uw eigen QSL insturen.
- Niet meer dan 1 kaart per maand inzenden.
- Is Uw kaart voor de 15e binnen, dan wordt U de volgende maand vermeld.
- Kaarten die na de 15e komen, worden een maand bewaard.

qsl-ruilhoek

Woody Woodpecker
Wagenaarstraat 363
1093 CN Amsterdam

El-Torro
Gondel 18-03
8243 BX Lelystad

Reggea Mobiel
Buorren 42
9223 LD Houigehage (Fr.)

Skippy Ball
Kustrif 113
8224 BJ Lelystad

Jumbo
De Morinel 398
8251 JJ Dronten

Mike Bravo
Postbus 7051
3502 KB Utrecht

Delta Sierra & Lady
Steenhuisenlaan 50
9251 KL Bergum

Lady Sonia
postbus 490
2900 AL Capelle a.d. Yssel

De Gelderse Roos
Postbus 21
Oldenbroek

Tango Viktor
Postbus 240
9300 AE Holland

Soul Kikker
Postbus 490
2900 AL Capelle a.d. Yssel

Maupje
Math. weg 141b
3027 HN Rotterdam

ZIE PAGINA 317 en doe mee aan de

ABONNEE WERF-AKTIE

nieuw!

speciaal voor 27 mc'ers en fm piraten

1000 stickers,
zelfklevend weerbestendig vinyl,
formaat 10 x 7 cm,
bedrukt in zwart op 4 kleuren ondergrond
(rood - geel - groen - blauw - oranje etc.)

prijs Fl. 150,-
Bfrs. 2500

1000 stickers,
zelfklevend weerbestendig vinyl,
in diverse uitvoeringen tot maximaal 100 cm2,
bedrukt in zwart op 4 kleuren ondergrond
(rood - geel - groen - blauw - oranje etc.)

prijs Fl. 200,-
Bfrs. 3300

1000 stickers
zelfklevend wit weerbestendig vinyl,
bedrukt in 4 - 5 kleuren (standaard) op elk gewenst formaat tot 100 cm2,
diverse stansmodellen

prijs Fl. 345,-
Bfrs. 5600

ook voor qsl kaarten

Levertijd: 3 - 4 weken.
Bovengenoemde prijzen zijn inklusief 18% B.T.W., exclusief teken en ontwerpkosten.
Extra voor tekening Fl. 15,-
Portokosten Fl. 6,50.

drukkerij/reklameontwerpstudio
helmer reklame
4800 DH Breda, postbus 3315 - Tel. 076-813888

zelfbouw

ANTENNESCHAKELAAR

Een antenneschakelaar is een schakelaar die het mogelijk maakt meerdere apparaten op één antenne of meerdere antennes op één apparaat aan te sluiten. Door het toepassen van verschillende schakelaars (met meer standen) is het mogelijk vele variaties te creëren, zoals bijvoorbeeld het tegelijkertijd aansluiten van twee CB-apparaten en een kommunikatie-ontvanger op één antenne (zie Fig. 1)

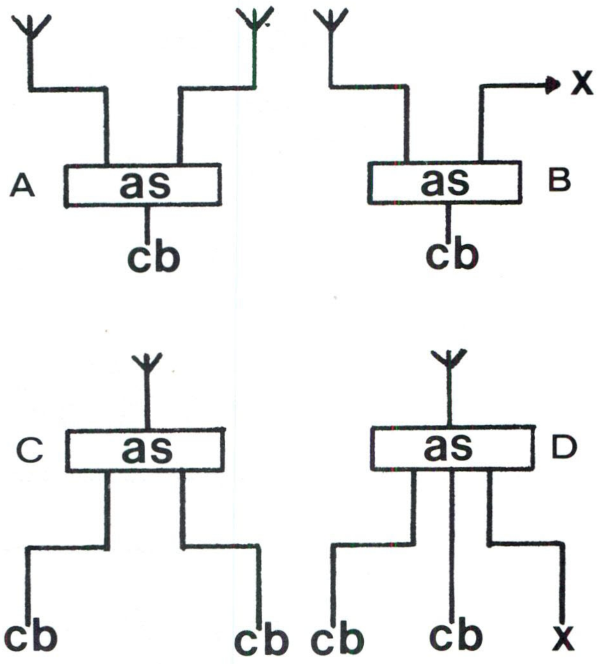

--Fig. 1--

KONSTRUKTIE

Het zelf bouwen van een antenneschakelaar is erg eenvoudig en tevens goedkoop. Het resultaat is nagenoeg gelijk als dat van een fabrieksschakelaar, die tegen een veel hogere prijs in vrijwel alle CB zaken verkrijgbaar is. De benodigdheden voor een antenneschakelaar met één ingang en twee uitgangen (zie Fig. 1a, b of c) zijn:
- aluminium kastje
- schakelaar 1 x OM (afb. 1)
- circa 25 cm coax, 50 *hm

De antenneschakelaar dient bij voorkeur in een aluminium behuizing gemonteerd te worden, dit om eventuele HF-straling tegen te houden. In het kastje worden aan de ene zijde twee gaten en aan de andere zijde één gat geboord of gezaagd met een diameter van 15 mm. In deze gaten worden de drie coax connectors bevestigd. Zoals je in afbeelding 1 hebt kunnen zien zijn er twee verschillende typen connectors:

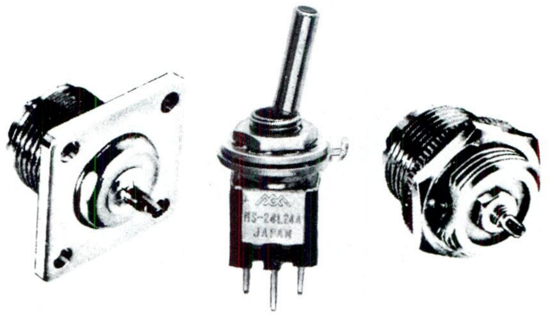

--afb. 1--

de ene dient met vier schroeven en moeren in het kastje bevestigd te worden, terwijl de andere door middel van een moer gemonteerd wordt.
Deze laatste manier is verreweg de gemakkelijkste! Op de bovenzijde van de behuizing wordt ook een gat geboord, waarvan de diameter afhankelijk is van de te gebruiken soort schakelaar. Figuur 2 laat de konstruktie nog eens duidelijk zien.

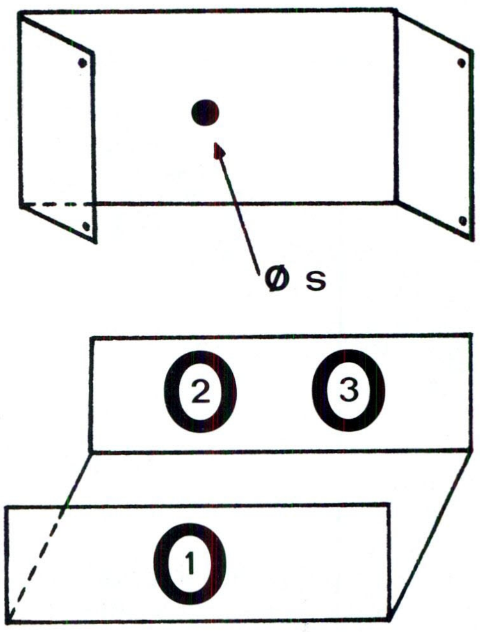

--Fig.2--

Het aansluiten van de connectors op de schakelaar geschiedt volgens figuur 3.

VERVOLG ZELFBOUWEN

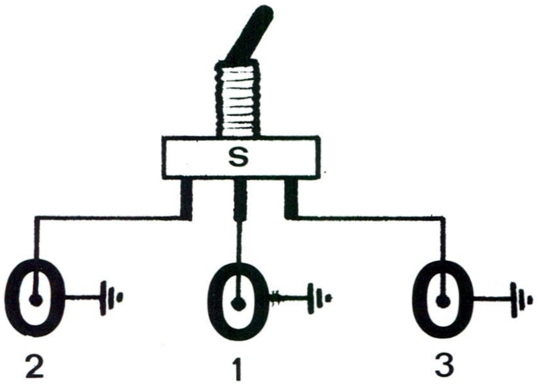

--Fig.3--

Als verbindingsdraad gebruiken we de kern van de 50 Ohm kabel (RG 58/U). Met een mesje is het mogelijk de plastik buitenmantel en de gevlochten afscherming te verwijderen, zodat alleen de binnenkern met de plastik isolatie overblijft. Houdt de verbindingen zo kort mogelijk, dat wil zeggen plaats de deksel zó, dat er nog net ruimte overblijft om te solderen in het kastje. Zorg ervoor dat de verbindingen goed vastzitten en dat ook de connectors goed kontakt met de behuizing maken!
Wanneer alles gesoldeerd is kan de deksel bevestigd worden en onze zelf gebouwde antenneschakelaar is gereed. Om het geheel nog wat te verfraaien kunnen de twee uitgangen met behulp van plakletters genummerd of betiteld worden. De knutselaars die op één ingang meerdere uitgangen willen aansluiten (zie Fig. 1) dienen een zogenaamde meerstanden schakelaar te gebruiken, een grotere behuizing en uiteraard meerdere connectors, veel succes!

Johan Demes.

HET WAREN RODE ROZEN

Dat is de B-side van het plaatje. Een eigen nummer dat het ook goed doet bij de luisteraars. Het is een eigen compositie van de band. Het lied is geschreven door J. Dierx.

RADIO ALLEGRO

Daar gaat het om. Op de hoes een kleine foto van het hele team. Deze song is geschreven door twee andere toendraleden de heren de Hoogh en Segers. Een erg vlotte plaat op een al hele oude, langzame melodie. Een plaat die ongetwijfeld snel in Hilversum te horen zal zijn.

Voor informatie over Radio Allegro kan men schrijven aan:
Radio Allegro
Postbis 9538
4801 LM Breda.

VRIJE RADIO'S NU MET EIGEN SINGLE

In "de CB-er" hebben we al eens een artikel geweid aan de populaire stations Radio Allegro en Radio Royal Internationaal, beiden uit midden Brabant.
Van Radio Allegro ontvingen we onlangs een leuke singel. Ze hebben de band "de Toendra's" bereid gevonden om een plaatje over hun zender "Radio Allegro" te maken.
Die plaat is nu uit de studio van Jan Boezeroen gekomen en het belooft inderdaad hoge prestaties te halen in de piraten hitparade.
Heel vaak is het plaatje te horen zowel de A als de B zijde. Het wachten is weer op Hilversum. Die hebben er maanden voor nodig om te weten wat de mensen willen horen op de radio. Het is te hopen voor de populaire zender dat ze spoedig via de Hilversumse zenders over het hele land te beluisteren zijn.

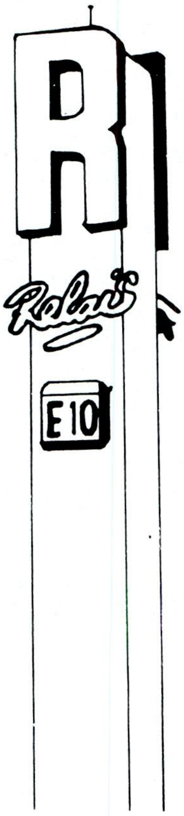

kanters restaurant

RELAIS E10

"Truckstop voor chauffeurs"

afslag "Moerdijk-haven"
steenweg 2 moerdijk
tel.: 01683 - 310

DAG EN NACHT GEOPEND

Madison

bouwen wij ook om naar
FM Mod.
superlaag en-hoog
regelbare afknijper
V.F.O
regelbaar voor tussen kanalen
e.d.

en voor al uw reperaties

dx Corner

buitenwatersloot 163
delft
015 - 131248
s'maandag's gesloten - vrijdag's avond open

Cubical Quad

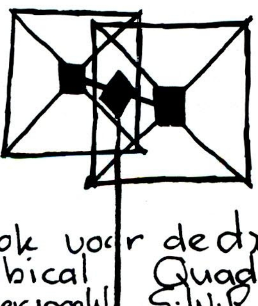

Nu ook voor de dx
Cubical Quad
max power 1000W S.W.R < 1,5
Gain > 12db

Prijs f300,=

Inbouwen

wij bouwen in bij de
Major 588/360
de jumbo,
Multimode II
Concorde II
superlaag v.a. f85,=
en regelbare afknijpers
in de bak
v.a f35,=

en voor al uw reperaties

EUR. KAMPIOENSCHAPPEN BEHENDIGHEIDSWEDSTRIJDEN

De NCKB heeft de organisatie op zich genomen van de Europese Kampioenschappen Behendigheidswedstrijden voor chauffeurs.
Op 24 en 25 oktober worden deze kampioenschappen verreden te Gilze Rijen op het terrein van de prijsslag Jac Hermans. Voor de bekenden bij deze wedstrijden; het is hetzelfde terrein als waar de nederlandse Kampioenschappen zijn gehouden.
Er zijn die dagen 10 landen vertegenwoordigd, te weten:

- Finland
- Denemarken
- Noorwegen
- Zweden
- Duitsland
- België
- Frankrijk
- Groot Britannië
- Ierland
- Nederland

Er zal gereden worden in vier categoriën. Elk land brengt voor elke categorie drie deelnemers mee, dus er dienen 120 ritten gemaakt te worden.
In tegenstelling tot het nederlands kampioenschap zal er maar op één veld gereden worden. Wel overweegt men enkele langdurige testen dubbel uit te voeren om toch een vlottere doorstroming te krijgen.
Nieuw bij deze kampioenschappen is dat voor de eerste maal "de combinatie" een officiële categorie is geworden.

GROTE ORGANISATIE

Als er zo'n 120 deelnemers zijn, betekent het wel dat er veel meer mensen komen. Elk team heeft z'n verzorgers en instructeurs etc. bovendien komen er ook nog veel vrouwen en kinderen mee. Om die 300 mensen een slaapplaats te kunnen bezorgen heeft de NCKB diverse grote motels en hotels benaderd om een optie op de kamers te krijgen voor het weekend van 24 en 25 oktober. Al met al een hele organisatie die veel van de mensen vraagt.
Het bestuur van de NCKB kan rekenen op: de chauffeursclub uit Gilze, Dongen, Made en Flakkee, om de twee dagen vlekkeloos te laten verlopen.

Programma:
Vrijdagavond:
Ontvangst van de gasten en een baancontrole voor de controleurs.
Zaterdagmorgen: Landenpresentatie en opening.
Zaterdagmiddag: Rijden van de proeven.
Zaterdagavond: Diner dassant voor de deelnemers
Zondag: Afdraaien van de proeven en om 5 uur is de prijsuitreiking.

Ben je in de gelegenheid om even langs te wippen, ga dan beslist kijken op 24 en 25 oktober in Gilze Rijen. Het wedstrijdterrein ligt tegen de Rijksweg Breda-Tilburg aan. Afslag Gilze Rijen.

UITSLAG NEDERLANDS KAMPIOENSCHAP 1981

Categorie A: Bakwagen

1. P. Goos	Dongen	845 strafpunten
2. N. Vreysen	Rijen	853 strafpunten
3. J. van Baal	Alphen	877 strafpunten

Categorie B: Touringcar

1. C.Hakkenbrak	Melissant	603 strafpunten
2. F. Nooren	Gilze	664 strafpunten
3. C. Verhoef	Berkel-E.	690 strafpunten

Categorie C. Truck met oplegger

1. P. Hofland	Zwijndrecht	371 strafpunten
2. W. Peeman	Middelharnis	542 strafpunten
3. P. Peeman	Middelharnis	706 strafpunten

Categorie 4: Vrachtwagen met aanhanger

1. H. de Vries	Leek	657 strafpunten
2. W. Visser	Staphorst	758 strafpunten
3. B. v.d. Hoven	Ter Aar	762 strafpunten

cb truck country

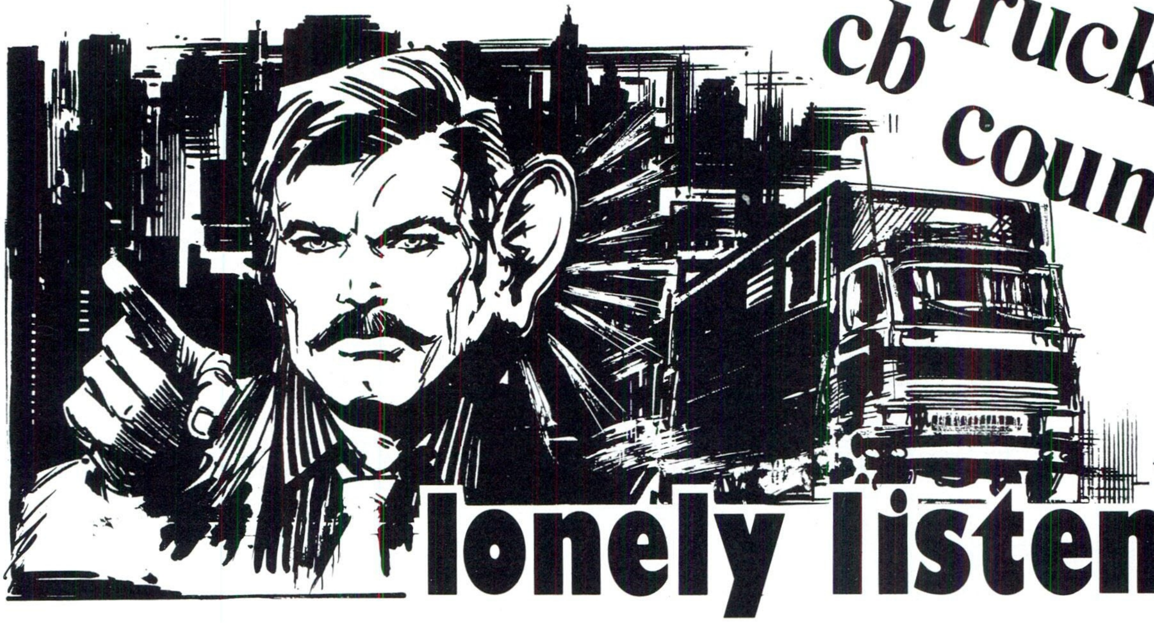

lonely listener

Hallo luisteraars; na een maand van afwezigheid wegens mijn vakantie in country-truck-CB land USA ben ik er deze maand weer voor de trouwe lezer-luisteraars.
De vorige en eerste maal heb ik het gehad over de vaderlandse groep Quintis. Deze maand heb ik een plaat van Dick Curless uit de discotheek gehaald. De titel van deze LP is "Dick Curless, Keep on trucking". Op deze plaat een verzameling van meer en minder bekende truck- en countrysongs gezongen door de reeds genoemde Dick Curless.
De plaat is een uitgave van "Capitol Records" en wordt in Nederland uitgebracht door "Emi Records" onder nummer 052-82203.

DICK CURLESS

Dick Curless is in Amerika ontzettend bekend en geliefd (evenals hier trouwens). Hij heeft een typisch stemgeluid dat van ietwat hoog naar erg basbrommig gaat. Een goed voorbeeld hiervan hoort men op kant twee bij "Tombstone every mile".
Een verdienste in stemgeluid die meer countryzangers hebben, maar bij Curless sta ik er telkens weer naar te luisteren. Een gewone zuivere stem die als een brombeer kan 'spinnen'. Een rare vergelijking, maar die komt steeds bij me op. Niets is immers zo persoonlijk als het beoordelen van muziek, mensen die het niet met mij eens zijn, hoeven dus niet direct boze brieven te schrijven ....
Een andere mening over een door mij besproken plaat is echter ten alle tijden van harte welkom. Maar terug naar de plaat.
Naast "Tombstone every mile" nog twee hele bekende nummers namelijk "Six days on the road" en "Long Lonesome Highway".
Voor de echte countryliefhebber zijn de andere nummers ook wel bekend, zoals bv. "Golden Girl", origineel van Dolly Parton
De LP "Keep on trucking" kan ik U in elk geval van harte aanbevelen, de kwaliteit van mijn exemplaar is zondermeer goed, de uitvoering en het repertoire door Curless eveneens.
Prijs van de plaat varieert van negentien tot vijftien gulden en hij is verkrijgbaar in de meeste platenzaken met een country assortiment.

Kant 1:
- Drag' em off the interstate; sock it to ' em J.P. Blues
- Six days on the road
- Golden Girl
- January, April and me
- Big Wheel Cannonball
- Old Ramblin ' Alabama me

Kant 2:
- Tombstone every mile
- Get on board my wagon
- Wait a little longer
- Long lonesome Highway
- Leaving it all behind
- Born on country music

Iedereen de beste wensen en groetjes van
Lonely Listener, Hilversum.

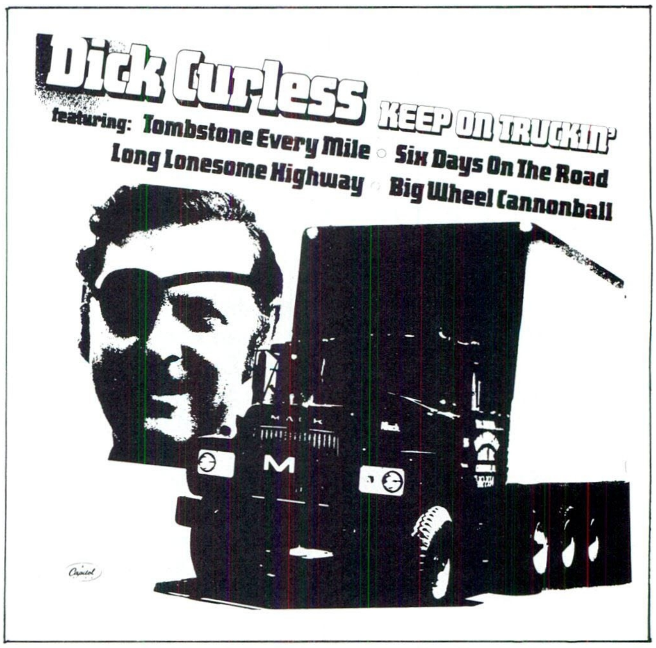

GROTE ABONNEE WERF-AKTIE

"De CB-er" het oudste en echtste CB blad van de Benelux moet groter gemaakt worden. Daar hebben we Uw steun voor nodig!!!
Maak een CB collega abonnee van "De CB-er" en U ontvangt van ons een aardig presentje voor de CB hobby.

Bij deze actie kunnen alleen de hier afgedrukte aanmeldingskaarten gebruikt worden. U kunt er copiën van maken of bij de redactie extra vellen aanvragen.

Help ons aan abonnees en U ontvangt een CB geschenk.

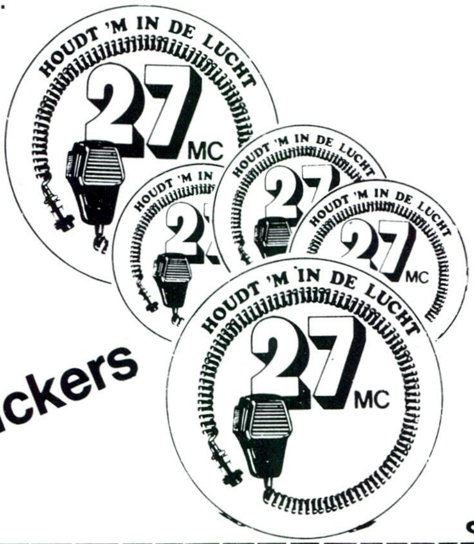

stickers

QSL-enveloppen

Nieuwe abonnee:

Naam: ....

Adres: ....

Postcode: ....Plaats: ....
Betaling per: ☐ automatische bankafschrijving van nr:

☐ stuur een accept-girokaart
☐ het geld is contant, girobetaalkaart of per cheque bijgevoegd.

Een abonnement kost Fl. 37,50 per jaar.

Aangemeld door:
Naam: ....

Adres: ....

Postcode: ....Plaats ....

Ik zou graag het volgende ontvangen:
☐ 50 27 Mc enveloppen
☐ 1 set 27 Mc stickers (2 groot 3 klein)
☐ 1 CB boekje van Karamanolis.

☐ = aankruisen wat verlangd wordt.

Nieuwe abonnee:

Naam: ....

Adres: ....

Postcode: ....Plaats: ....
Betaling per: ☐ automatische bankafschrijving van nr:

☐ stuur een accept-girokaart
☐ het geld is contant, girobetaalkaart of per cheque bijgevoegd.

Een abonnement kost Fl. 37,50 per jaar.

Aangemeld door:
Naam: ....

Adres: ....

Postcode: ....Plaats ....

Ik zou graag het volgende ontvangen:
☐ 50 27 Mc enveloppen
☐ 1 set 27 Mc stickers (2 groot 3 klein)
☐ 1 CB boekje van Karamanolis.

☐ = aankruisen wat verlangd wordt.

NIEUW

een uitstekende kwaliteit met een greep van zwarte kunststof. Diamtr. 38 mm

stempels

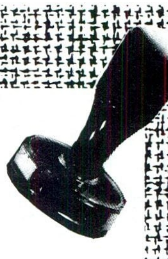

Een nieuwe serie, tikkeltje sexy, stempels voor de liefhebbers, waaronder een speciaal "Lady" stempel en een voor de truckers.

2030

2031

2032

2033

2034

De stempels zijn per stuk te bestellen voor de stuksprijs van 15.- inclusief portokosten.

De hele serie kunt U ook bestellen, U krijgt er dan één gratis, alle vijf de stempels kosten U dan 60.- inclusief portokosten.

De stempels worden alleen bij vooruitbetaling geleverd en na ontvangst van het verschuldigde bedrag ca drie weken later aan U verzonden. De levertijd staat in verband met de speciale aanmaak.

cb products

POSTBUS 9538 4801 LM BREDA

BESTELLEN

A stuur het verschuldigde bedrag contant, cheque of girobetaalkaart per aangetekende post aan CB PRODUCTS.

B stort het verschuldigde bedrag op giro 39 32 925 t.n.v. CB PRODUCTS
met vermelding van het gewenste artikel en artikelnummer.

ELKATRONIC

PTT goedgekeurd

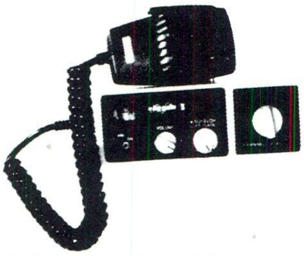

CB

Gestabiliseerde voeding

4 – 6 AMP

SCOOPER 3330 DIG.

Digitale 3-band scanner, 32 kanaals.

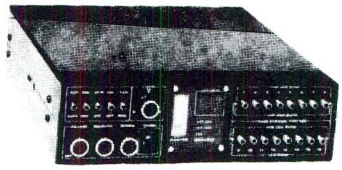

LEVERING UIT VOORRAAD

Kwartskristallen

toepassing in scanners, mobilofoons, marifoons, microprocessors, industrie en amateur-apparatuur

27 MHz ANTENNES

hmp

COMMUNICATIE ANTENNES

GPA 27½
De ideale ½ golf antenne met eenvoudige montage

TELECOMMUNICATIE
„ELKATRONIC"
PLANTAGE 128
KAMPEN

TEL. 05202 – 11671

DAK ANTENNE
GDX - 1
frekwentie-gebied
75-480 MHz
Versterking: 3 dB.

nederlandstalige cb boeken van stratis karamanolis

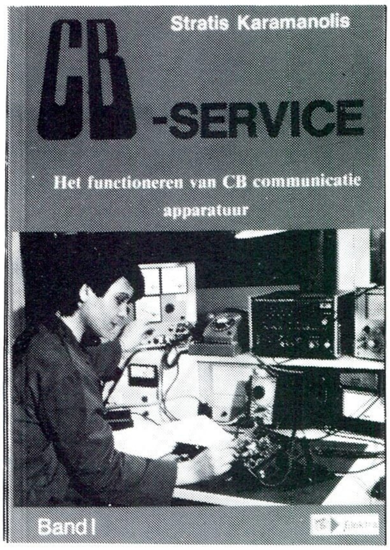

19.80

basisbeginselen voor reparatie van zendapparatuur

19.80

handboek voor reparatie van zendapparatuur.

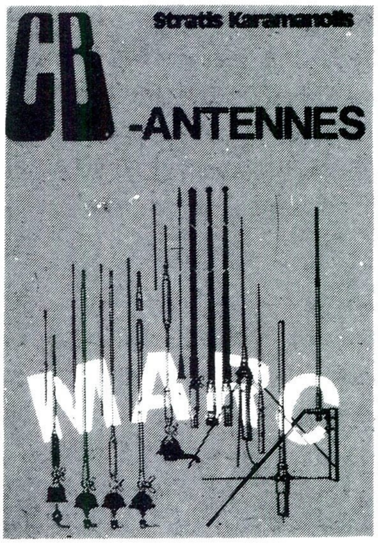

14.90

alles over afregeling en installatie van antennes.

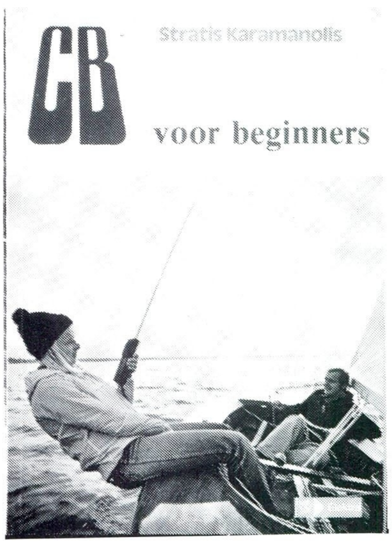

9.90

Leidraad voor de beginnende 27 MC er.

14.90

handboek voor de MARC amateur.

25.90

het meest complete boek waarin alles over CB.

BESTELLEN CB PRODUCTS POSTBUS 9538 4801 LM BREDA

A. stuur het verschuldigde bedrag contant, cheque of girobetaalkaart per aangetekende post aan CB PRODUCTS.
Bij eurocheques het kaartnummer op de achterzijde vermelden.

B. stort het verschuldigde bedrag op giro 39 32 925 t.n.v. CB PRODUCTS met vermelding van het gewenste artikel

3 GLOEDNIEUWE BOEKEN VAN cb products

MOTOROLA RF 80

Een databoek met gegevens van vele Motorola transistoren.
Data's van o.a. MRF 237, 238, 450, 454 etc.
Meer dan 1000 pagina's.
Prijs Fl. 35,-

NIEUW VOOR NEDERLAND

Het PLL databoek. Nederlandse handleiding van PLL systemen voor CB zend-ontvangers. Met data's van tientallen PLL-IC's. **Prijs Fl. 13,50**

FREQUENTIETABELLEN VOOR SCANNERS

Frequenties van wegenwacht, (Rijks)politie, brandweer luchtvaart, mobiele eenheid etc.
Prijs Fl. 24,50

CB PRODUCTS POSTBUS 9538 4801 LM BREDA

BESTELLEN

A. stuur het verschuldigde bedrag contant, cheque of girobetaalkaart per aangetekende post aan CB PRODUCTS.
Bij eurocheques het kaartnummer op de achterzijde vermelden.

B. stort het verschuldigde bedrag op giro 39 32 925 t.n.v. CB PRODUCTS met vermelding van het gewenste artikel en artikelnummer.